No. 460276 green
No. 460319 red

Ride on Traktor
Power Drag 12V

JAMARA Kids GERMANY
just play

DE - Gebrauchsanleitung
GB - Instruction
FR - Notice
IT - Istruzione
ES - Instrucción
CZ - Návod k použití
PL - Instrukcja użytkowania
NL - Gebruiksaanwijzing
SK - Návod na použitie

DE - Allgemeine Hinweise
JAMARA e.K. übernimmt keine Haftung für Schäden, die an dem Produkt selbst oder durch dieses entstehen, sofern diese auf falsche Bedienung oder Handhabungsfehler zurückzuführen sind. Der Kunde allein trägt die volle Verantwortung für die richtige Bedienung und Handhabung; dies umfasst insbesondere die Montage, den Ladevorgang, die Verwendung bis hin zur Wahl des Einsatzbereiches. Bitte beachten Sie hierzu die Bedienungs- und Gebrauchsanleitung, diese enthält wichtige Informationen und Warnhinweise.

GB - General information
JAMARA e.K. is not liable for any damage caused to the product itself or through this, provided this is due to improper operation or handling errors. The Customer alone bears the full responsibility for the proper use and handling, including without limitation, the assembly, the charging process, the use and choice of the operation area. Please refer to the operating and user instructions, it contains important information and warnings.

FR - Remarques générales
La société JAMARA e.K. n'est pas responsable de dommages, que ce soit au niveau du modèle ou causé par celui-ci, résultant d'une utilisation non appropriée. Seul le client est responsable concernant la mise en oeuvre et l'utilisation conforme du matériel; cela va de l'assemblage, en passant par la charge des accus et allant jusqu'au domaine d'utilisation. Pour cela, veillez lire attentivement la notice d'assemblage et d'utilisation, celle-ci contient d'importantes informations ainsi que les consignes de sécurités.

IT - Informazioni generali
JAMARA e.K. non e´responsabile per danni, sostenute al prodotto stesso o attraverso questo, dovuti ad una gestione non corretta del articolo. Solo il cliente si assume la piena responsabilità per la manutenzione e l´utilizzo corretto dello stesso; questo include il montaggio, la ricarica, l´utilizzo, fino alla scelta della aerea di applicazione. Si prega di notare e rispettare le istruzioni d´uso, questi contengono informazioni e avvertimenti molto importanti.

ES - Información general
JAMARA e.K. no se hace responsable de los daños causados al producto en sí o por medio de esto, a menos que esto se debe al mal funcionamiento o errores de manejo. El cliente solo tiene la responsabilidad completa para el uso y manejo adecuado, incluyendo, sin limitaciones, el montaje, el proceso de carga, el uso de hasta la elección de la zona de aplicación. Por favor, consulte las instrucciones de uso y funcionamiento, contiene información y avisos importantes.

CZ - Vyloučení odpovědnosti
Firma JAMARA e.K. nenese žádnou odpovědnost za škody, které vzniknou na výrobku nebo jeho prostřednictvím, pokud tyto škody vzniknou nesprávnou obsluhou nebo nesprávným používáním výrobku. Odpovědnost za správnou obsluhu a správné používání výrobku nese výhradně zákazník. Toto se týká hlavně montáže, procesu nabíjení, používání až k výběru oblasti použití. Za tímto účelem se prosím seznamte s návodem na použití, který obsahuje důležité informace a upozornění.
ile uyarıları içeren kullanım ve işletme kılavuzunu dikkatlice okuyunuz.

PL - Wykluczenie odpowiedzialności
Firma JAMARA e.K. nie ponosi żadnej odpowiedzialności za szkody powstałe na samym produkcie bądź za jego pośrednictwem jeżeli szkody te wynikają z nieprawidłowej obsługi bądź z niepoprawnego posługiwania się produktem. Wyłącznie klient ponosi całkowitą odpowiedzialność za poprawną obsługę i poprawne posługiwanie się produktem: obejmuje to w szczególności montaż, proces ładowania, użytkowanie aż po wybór obszaru zastosowania. Prosimy zapoznać się w tym celu z instrukcją obsługi i użytkowania, która zawiera ważne informacje oraz wskazówki ostrzegawcze.

NL - Uitsluiting van de aansprakelijkheid
De firma JAMARA e.K. is niet aansprakelijk voor schade ontstaan aan het product zelf of door gebruik ervan indien deze schade voortvloeit van onjuiste bediening of foutief gebruik van het product. De klant zelf is uitsluitend aansprakelijk voor de correcte bediening en juist gebruik van het product: het omvat met name de montage, het ladingproces, het gebruik en de keuze van het toepassingsgebied. Wij vragen gaarne kennis te nemen van de bedienings- en gebruiksaanwijzing die cruciale gegevens en waarschuwing omvat.

SK - Vylúčenie zodpovednosti
Firma JAMARA e.K. nenesie žiadnu zodpovednosť za škody, ktoré vzniknú na výrobku alebo jeho prostredníctvom, pokiaľ tieto škody vzniknú nesprávnou obsluhou alebo nesprávnym používaním výrobku. Zodpovednosť za správnu obsluhu a správne používanie výrobku nesie výhradne zákazník. Toto sa týka hlavne montáže, procesu nabíjania, používania až k výberu oblasti použitia. Za týmto účelom sa prosím zoznámte s návodom na použitie, ktorý obsahuje dôležité informácie a upozornenia.

DE - Geeignet für Kinder ab 3 Jahren.
Achtung: Für Kinder unter 36 Monaten nicht geeignet. **ERSTICKUNGSGEFAHR!**
Enthält verschluckbare Kleinteile. Von Kleinkindern unbedingt fernhalten
Dieses Spielzeug ist aufgrund seiner Höchstgeschwindigkeit nicht für Kinder unter 3 Jahren geeignet!
- Entfernen Sie vor dem Spielbetrieb alle Schutzfolien von sämtlichen Teilen
- Dieses Gerät ist nicht dafür bestimmt, durch Personen (einschließlich Kinder) mit eingeschränkten physischen, sensorischen oder geistigen Fähigkeiten oder mangels Erfahrung und/oder mangels Wissen benutzt zu werden.
- Alters- und entwicklungsbedingt kann ein Mindestalter von 4 Jahren angebracht sein
- Max. Gewicht: < 60 kg

Vor der Montage
- Die Montage darf nur von einem Erwachsenen vorgenommen werden. Halten Sie während der Montage Kinder fern.
- Für die Montage benötigen Sie folgende Werkzeuge (nicht enthalten): Kreuzschlitzschraubendreher

GB - Suitable for children over 3 years.
Warning: Not suitable for children under 36 months. **RISK OF SUFFOCATION!**
Contains small parts which can be swallowed. Keep away necessarily from children
Due to its top speed this toy is not suitable for children under 3 years!
- Before playing, remove all protective films from all parts
- This product is not intended for use by individuals (including children) with reduced physical, sensory or mental capabilities or lack of experience and / or knowledge.
- Depending on development, a minimum age of 4 years could be appropriate
- Maximum weight: < 60 kg

Before assembly
- Adult required for assembly. Keep children away while assembling.
- Tools (not included) needed for assembly: screwdriver.

FR - Produit à utiliser par les enfants de plus de 3 ans.
Attention: Ne convient pas aux enfants de moins de 36 mois. **DANGER D'ETOUFFEMENT!**
Contient des pièces petites qui peuvent être avalées.
Ne pas laisser à la portée de petits enfants.
Du fait de la vitesse élevée que ce modèle peut avoir il est inad apté pour des enfants de moins de 3 ans!
- Retirez tous les films de protection de toutes les parties
- Ce dispositif n'est pas destiné à être utilisé par des personnes (y compris les enfants) dont les capacités physiques, sensorielles ou mentales ou manque d'expérience et/ou les connais sances pour être.
- En fonction du développement ou de l'âge on peut également considérer 4 ans)
- Poids max. < 60 kg

Avant le montage
- L'assemblage ne doit être effectué que par un adulte. Il est conseillé d'éloigner les enfants lors de l'assemblage
- Pour l'assemblage vous avez besoin du matériel suivant (pas contenu dans le kit): tournevis cruciforme.

IT - Adatto ai bambini dal 3 anno di vita.
Attenzione: Non adatto a bambini di età inferiore a 36 mesi. **RISCHIO DI SOFFOCAMENTO!**
Contiene piccoli pezzi che possono essere ingeriti.
Tenere sempre fuori dalla portata dei bambini.
A causa della velocità, la vettura non è adatto ai bambini sotto i 3 anni!
- Prima di giocare, rimuovere tutte le pellicole protettive presenti su tutte le parti
- Questo prodotto non è destinato ad essere utilizzato da persone (bambini compresi) con capacità fisiche limitate, con limitazioni sensoriale o mentali oppure mancanza di esperienza e/o di conoscenza.
- Dipende del sviluppo del bimbo
- Peso massimo: < 60 kg

Prima del montaggio
- Il montaggio deve essere eseguito solo da un adulto. Tenere lontano i bambini dal montaggio.
- Per il montaggio sono necessari i seguenti attrezzi (no incluso): Cacciavite.

ES - Apto para niños mayores de 3 años.
Atención: No es recomendable para los niños menores de 36 meses. **RIESGO DE ASFIXIA!**
Contiene piezas pequeñas. Mantenga necesariamente lejosde los niños.
Este juguete no es adecuado para menores de 3 años, por su velocidad máxima!
- Antes de jugar, quite todas las películas protectoras de todas las partes
- Es producto no es para personas (incluidos niños) con discapacidad física, mental y sensonriais. O ninguna experiencia ni conocimiento.
- Edad y desarrollo puede ser una edad minima de 4 años
- Peso máximo: < 60 kg

Antes del montaje
- El Montaje debe ser realizado por un adulto. Mantener los niños alejado durante el montaje.
- Para el montaje se necesitan las siguientes herramientas (no incluido): Destornillador.

CZ - Určeno pro děti od 3 let.
Varování: Nevhodné pro děti do 36 měsíců. **NEBEZPEČÍ UDUŠENÍ!**
Obsahuje malé části. Bezpodmínečně udržujte z dosahu malých dětí.
Vzhledem k maximální rychlosti, kterou vyvíjí, není hračka vhodná pro děti do 3 let!
- Před použitím odstraňte ochranné fólie ze všech částí
- Tento přístroj není určen k tomu, aby jej užívali osoby s omezenými fyzickými, smyslový mi či duševními schopnostmi (včetně dětí) a nedostatečnými zkušenostmi a/nebo znalostmi,
- V závislosti na věku a vývoji může být vyžadován minimální věk 4 let
- Maximální hmotnost: < 60 kg

Před montáží
- Montáž může provádět pouze dospělá osoba. Během montáže není povoleno, aby se děti pohybovaly poblíž hračky.
- K montáži jsou vyžadovány následující nástroje (nejsou součástí dodávky) Křížový šroubovák a kleště

PL - Wolno używać osobom od 3 lat!
Uwaga! Nie nadaje się dla dzieci poniżej 36 miesięcy. **MOŻNA SIĘ ZADŁAWIĆ!**
Zawiera małe połykalne części. Absolutnie nie należy udostępniać małym dzieciom.
Z powodu maksymalnej, rozwijanej prędkości ta zabawka nie nadaje się dla dzieci w wieku poniżej 3 lat.

- Przed rozpoczęciem zabawy należy usunąć folie ochronne ze wszystkich części.
- Niniejsze urządzenie nie jest przeznaczone do użytku przez osoby (wraz z dziećmi) zograniczonymi umiejętnościami fi zycznymi, sensorycznymi lub umysłowymi bądź nie posiadające wystarczającego doświadczenia lub wystarczającej wiedzy do obsługi urządzenia.
- W zależności od wieku i stopnia rozwoju może być wymagany minimalny wiek 4 lat.
- Maks. waga: < 60 kg

Przed montażem

- Montaż może wykonywać tylko osoba dorosła.
  Podczas montażu dzieci nie mogą przebywać w pobliżu zabawki.
- Do montażu potrzebne są następujące narzędzia (nie znajdują się w zestawie)
  Wkrętak krzyżakowy

NL - Geschikt voor kinderen vanaf 3 jaar.
Opgelet: Niet bestemd voor kinderen jinger dan 3jaar. **GEVAAR VOOR VERTIKKING!**
Bevat kleine elementen, die geslikt kunnen worden.
Buiten bereik houden van kleine kinderen.
Vanwege de maximale snelheid die wordt ontwikkeld, is dit speelgoed niet voor kinderen onder 3 jaar geschikt!

- Voordat het wordt gespeld, moet de beschermfolie van alle onderdelen worden verwijderd.
- Dit toestel is niet bestemd voor gebruik door personen (inclusief kinderen) met beperkte fysische, sensorische, cognitieve, onbekwame vaardigheden
- Afhankelijk van leeftijd en ontwikkeling is de minimale leeftijd voor het spelen met dit speelgoed 4 jaar.
- Max. gewicht: < 60 kg

Vóór de installatie

- De installatie mag enkel door een volwassene worden uitgevoerd.
  Tijdens de installatie mogen de kinderen niet in de buurt van het speelgoed verblijven.
- Het bij de installatie vereiste gereedschap (niet meegeleverd):
  Kruiskopschroevendraaier

SK - Vhodné pre osoby od 3 rokov!
Pozor: Nie je vhodné pre deti mladšie ako 36 mesiacov. **NEBEZPEČENSTVO ZADUSENIA!**
Obsahuje malé časti, ktoré môžu byť prehltnuté.
V žiadnom prípade výrobok nesmie byť spristupnený deťom
Hračka nie je vhodná pre deti do 3 rokov vzhľadom k maximálnej vyvíjanej rýchlosti.

- Pred použitím odstráňte ochranné fólie zo všetkých častí
- Tento prístroj nie je určený na to, aby ho používali osoby (vrátane detí) s obmedzenými fyzickými, senzorickými, alebo duševnými schopnosťami, alebo nedostatočnými skúsenosťami a/alebo nedostatočnými vedomosťami,
- V závislosti od veku a úrovní vývoja môže byť vyžadovaný minimálny vek 4 roky)
- Maximálna hmotnosť: < 60 kg

Pred montážou

- Montáž môže vykonávať len dospelá osoba.
  Počas montáže nie je povolené, aby sa deti pohybovali v blízkosti hračky.
- K montáži sú vyžadované nasledujúce nástroje (nie sú súčasťou balenia)
  Krížový skrutkovač

CE

DE - Konformitätserklärung
Hiermit erklärt JAMARA e.K., dass die Produkte, „Power Drag Traktor 12V, No. 460276, No. 460319“ den Richtlinien 2014/30/EU, 2014/35/EU, 2011/65/EU und 2009/48/EG entsprechen.
Der vollständige Text der EU-Konformitätserklärung ist unter der folgenden Internetadresse verfügbar: **www.jamara-shop.com/Konformitaet**

GB - Certificate of Conformity
Hereby JAMARA e.K. declares that the products „Power Drag Traktor 12V, No. 460276, No. 460319“ comply with Directives 2014/30/EU, 2014/35/EU, 2011/65/EU and 2009/48/EC.
The full text of the EU Declaration of Conformity is available at the following Internet address:
www.jamara-shop.com/Conformity

FR - Déclaration de conformité
Par la présente, JAMARA e.K. déclare que les produits „Power Drag Traktor 12V, No. 460276, No. 460319“ sont conformes aux Directives 2014/30/UE, 2014/35/UE, 2011/65/UE et 2009/48/CE.
Le texte intégral de la déclaration de conformité CE est disponible via l‘adresse suivante
Adresse Internet disponible: **www.jamara-shop.com/Conformity**

IT - Dichiarazione di conformità
Con la presente JAMARA e.K. dichiara che i prodotti „Power Drag Traktor 12V, No. 460276, No. 460319“ sono conformi alle Direttive 2014/30/UE, 2014/35/UE, 2011/65/UE e 2009/48/CE.
Il testo integrale della dichiarazione di conformità UE è disponibile al seguente indirizzo Internet:
www.jamara-shop.com/Conformity

ES - Declaración de conformidad
Por la presente JAMARA e.K. declara que los productos „Power Drag Traktor 12V, No. 460276, No. 460319“ cumplen con las Directivas 2014/30/UE, 2014/35/UE, 2011/65/UE y 2009/48/CE.
El texto completo de la declaración de conformidad de la UE está disponible en la siguiente dirección de Internet: **www.jamara-shop.com/Conformity**

CZ - Osvědčení o shodě
Společnost JAMARA e.K. tímto prohlašuje, že produkty „Power Drag Traktor 12V, No. 460276, No. 460319“ odpovídají směrnicím 2014/30/EU, 2014/35/EU, 2011/65/EU a 2009/48/ES.
Úplné znění EU prohlášení o shodě je k dispozici na následující internetové adrese:
www.jamara-shop.com/Conformity

PL - Deklaracja zgodności
Niniejszym firma JAMARA e.K. oświadcza, że produkty, „Power Drag Traktor 12V, No. 460276, No. 460319“ jest zgodny z dyrektywami 2014/30/UE, 2014/35/UE, 2011/65/UE oraz 2009/48/WE.
Pełny tekst deklaracji zgodności UE jest dostępny pod następującym adresem internetowym:
www.jamara-shop.com/Conformity

NL - Conformiteitsverklaring
JAMARA e.K. verklaart hiermee dat het model, „Power Drag Traktor 12V, No. 460276, No. 460319“ met de essentiële eisen en andere bepalingen van de Richtlijnen 2014/30/EU, 2014/35/EU, 2011/65/EU i 2009/48/EG overeenstemt.
Verdere informatie vindt u ook op: **www.jamara-shop.com/Conformity**

SK - Vyhlásenie o zhode
JAMARA e.K. prehlasuje, že výrobky “Power Drag Traktor 12V, No. 460276, No. 460319“ je zhodný so základnými požiadavkami a ostatnými patričnými predpismi smerníc 2014/30/EÚ, 2014/35/EU, 2011/65/EÚ i 2009/48/ES.
Úplné znenie vyhlásenia o zhode EÚ je dostupné na nasledovnej internetovej adrese:
www.jamara-shop.com/Conformity

DE - Lesen Sie die komplette Bedienungsanleitung und Sicherheitshinweise sorgfältig durch bevor Sie das Modell in Betrieb nehmen.
GB - Read the complete instructions and security instructions carefully before using the model.
FR - Veuillez lire attentivement et entièrement la notice et les consignes de sécurités avant tout utilisation de ce produit!
IT - Vi preghiamo di leggere attentamente la istruzione completa e Istruzoni per la sicurezza prima di usare il modello.
ES - Lea atentamente la instruccion completa y seguridad antes de poner el modelo en funcionamiento
CZ - Před spuštěním modelu si pečlivě přečtěte celý návod k obsluze a bezpečnostní pokyny.
PL - Przed uruchomieniem modelu prosimy o staranne przeczytanie całej instrukcji obsługi i informacji dotyczących bezpieczeństwa.
NL - Lees zorgvuldig de volledige handleiding en de veiligheidsinstructie voordat het model wordt gestart.
SK - Pred spustením modelu sa dôkladne oboznámte s celým návodom na použitie a bezpečnostnými pokynmi.

DE - Um Unfälle und Verletzungen zu vermeiden lassen Sie Ihr Kind NIE unbeaufsichtigt das Fahrzeug betreiben. Lassen Sie Ihr Kind während es mit dem Modell fährt nicht aus den Augen.
GB - To prevent accidents and injuries, DO NOT leave your Child unattended during operation of the vehicle. Never let your Child out of your sight while the driving a vehicle.
FR - Pour prévenir les accidents et les blessures ne laissez JAMAIS votre enfant conduire sans surveillance. Ne laissez pas votre enfant conduire le model hors de votre vue.
IT - Per evitare incidenti e infortuni, non lasciare MAI il suo bambino incustodito usare il veicolo. Non lasciate il suo bambino durante la guida del Modello fuori dalla sua vista.
ES - Para evitar accidentes y lesiones NUNCA deje su niño desantendido a operar el vehículo. No deje su niño mienteras conduce con el vehículo de su vista.
CZ - Aby se předešlo nehodám a zraněním, Vaše dítě NIKDY nesmí provozovat vozidlo bez dozoru. Pokud si dítě hraje s modelem, nikdy je neztrácejte z dohledu.
PL - Aby uniknąć wypadków i obrażeń, NIGDY nie pozwól dziecku obsługiwać pojazdu bez nadzoru. Nie spuszczaj dziecka z oczu podczas jazdy modelem.
NL - Om ongevallen en letsels te voorkomen, mag het kind het voertuig NOOIT zonder toezicht besturen. Verlies het kind nooit uit het oog wanneer het aan het spelen met een model is.
SK - Aby sa zabránilo nehodám a zraneniam, dieťa NIKDY nesmie vozidlo viesť bez dozoru. Keď sa dieťa hrá s modelom, nikdy ho nestrácajte z dohľadu.

DE - Mit dem Modell darf NICHT auf öffentlichen Straßen oder Plätzen oder sonstigen gefährlichen Stellen gefahren werden. Betreiben Sie das Modell nur an Orten wie z. B. private Parkplätze, Privatgrundstücke oder an sonstigen ungefährlichen Plätzen. Achten Sie darauf, das keine Menschen oder Tiere gefährdet sind.

GB - DO NOT use the vehicle on public roads or places or other dangerous locations. ONLY operate the Ride On Car in places such as private parking, private land or other safe locations. Make sure that no person or animal is endangered.

FR - Il n'est pas autorisé avec le véhicule de se déplacer sue les voies ou des places pu bliques, des pentes ou autres endroits dangereux. Manoeuvrez le véhicule que dans des endroits tels que des parkings ou terrains privés ou autre emplacement pas dangereux. Assurez-vous qu'aucune personne ou animal soient menacés.

IT - È proibito guidare il modello su strade pubbliche, aere pubbliche, in discesa o altri luoghi pericolosi. Usare il modello solo in posti come parcheggio privato, terreno privato oppure luoghi non pericolosi. Fare attenzion e di non mettere in pericolo viti umane oppure animali.

ES - No usar el modelo en las vías pública o sitios, declive o sitios peligrosos. Usar el modelo solo en puestos como aparcamiento privados, terreno privado o otros sitios no peligrosos. Asegúrese, de no poner en riesgo personas o animales.

CZ - Model nesmí být používán na silnicích nebo na veřejných místech nebo na jiných nebezpečných místech. Model by měl být používán pouze v místech, jako jsou soukromá parkoviště, soukromé pozemky nebo na jiných bezpečných místech. Dávejte pozor, aby nedošlo k ohrožení jiných osob nebo zvířat.

PL - Nie wolno jeździć modelem po drogach publicznych, placach i innych niebezpiecznych miejscach. Model należy obsługiwać tylko w miejscach takich jak prywatne parkingi, posesje prywatne lub inne bezpieczne miejsca. Upewnij się, że żaden człowiek ani zwierzę nie jest narażone na niebezpieczeństwo.

NL - Het model mag NIET op wegen of op openbare plaatsen of op andere gevaarlijke plaatsen worden gebruikt. Het is enkel toegestaan het model op plaatsen zoals privéparkeerterreinen, privépercelen of andere beveiligde plekken te gebruiken. Zorg ervoor dat mensen of dieren niet in gevaar komen.

SK - Model sa NEMÔŽE používať na cestách alebo na verejných či iných nebezpečných miestach. Tento model by sa mal používať iba v miestach, ako sú súkromné parkoviská, súkromné pozemky alebo iné bezpečné miesta. Dajte pozor, aby ste neohrozili ľudí alebo zvieratá.

DE - Das Modell hält nach dem loslassen des Gaspedals, auf einer waagrechten Fläche selbstständig an. Das Fahrzeug besitzt keine zusätzliche Bremse, oder Feststellbremse. Betreiben Sie das Fahrzeug deshalb nicht an Steigungen oder Gefällen und sichern Sie es beim Abstellen gegen selbstständiges Wegrollen.

GB - The model stops after releasing the accelerator, independently on a horizontal surface. The vehicle has no brake or parking brake. Do not operate the vehicle uphill or downhill, and secure it when parking.

FR - Après avoir lâché la pédale des gaz (radiocommande), le modèle s'arrête par lui-même sur une surface horizontale. La voiture n'est pas équipée de freins ou frein à main. De ce fait n'utilisez pas ce modèle aux endroits pentus, ascendant ou descendant, et assurez-vous que une fois votre voiture parquée, celle-ci ne peut pas roulée par elle-même.

IT - Il modello frena automaticamente appena il bimbo lascia il pedale, posto che si trovi su una un´area piana. La vettura non è dotata né di freno manuale né freno di sicurezza. Non usare il modello in salita oppure discesa, si rischia di perdere e/o danneggiare sia il veicolo che altre cose/persone. Inoltre, assicurarsi che non possa muoversi o scivolare mentre è fermo.

ES - El modelo frena automáticamente cuando el niño deja el pedal. El vehículo no tiene frenos separados. No usar el modelo en subidas o declive, riesgo de perder o dañar el modelo. Asegurarse de que el vehículo no se mueve.

CZ - Po sundání nohy z plynového pedálu se model automaticky zastaví na vodorovném povrchu. Model nemá žádnou přídavnou brzdu nebo parkovací brzdu. Proto nesmí být vozidlo používáno na svazích nebo srázích a musí být zajištěno proti samovolnému rozjetí při parkování.

PL - Po zdjęciu stopy z pedału przyspieszenia model automatycznie zatrzymuje się w poziomie powierzchnia. Model nie posiada dodatkowego hamulca ani hamulca postojowego. Dlatego nie może pojazd musi być używany na zboczach lub zboczach i musi być zabezpieczony przed spontaniczny start podczas parkowania.

NL - Nadat de voet van het pedaal wordt genomen, stopt het model automatisch op een horizontaal oppervlak. Het model is voorzien van geen aanvullende remmen of parkeerrem. Het voertuig mag dus niet op hellingen worden gebruikt en moet het tijdens het parkeren tegen wegrollen worden beveiligd.

SK - Po stiahnutí nohy z plynového pedála sa model automaticky zastaví na vodorovnej ploche. Model nemá žiadnu pomocnú brzdu ani parkovaciu brzdu. Vozidlo sa preto nesmie používať na úbočiach alebo svahoch a musí byť pri odstavení zabezpečené proti samovoľnému pohybu.

DE - ACHTUNG

- Für ein sicheres Fahren stellen Sie zunächst sicher, dass Kinder zusätzlich die folgenden Regeln begreifen und befolgen:
  - Immer fest aufsitzen, nicht während der Fahrt aufstehen.
  - Niemals andere Kinder mitnehmen. (nur für 1 Person geeignet)
  - Immer gut festhalten.
  - Niemals ohne Schuhe fahren.
  - Niemals bei Dunkelheit fahren.
  - Mit Schutzausrüstung zu benutzen.
- Hände, Haare, lose Kleidung und Gegenstände von drehenden Teile entfernt halten.
- Das Modell nicht in Räumen oder Hallen mit hoher Luftfeuchtigkeit (z.B. Garagen), im Regen oder auf nassen Flächen betreiben, es besteht die Gefahr von Fehlfunktionen oder Schäden an Elektronik und Gehäuse.
- Das Modell ist nicht wasserdicht und nicht spritzwassergeschützt. Betreiben Sie es nur auf asphaltierten Flächen (z.B. Pflastersteinen). Das Modell ist nicht für Wiesen oder sonstige verschmutzte Untergründe geeignet.

GB - DANGER

- For safe driving, you should make sure that your Child understand and adheres to the following rules:
  - Always sit tight, do not get up during the ride.
  - Never take additional Children for a ride. (The vehicle is only suitable for 1 person)
  - Hold tight.
  - Never drive without shoes.
  - Never drive in the dark.
  - To be used with protective equipment.
- Keep hands, hair, loose clothing and any other item away from any rotating parts.
- The Model should not be used in rooms or halls with high humidity, in the rain or on wet surfaces. Risk of malfunction or damage to electronics and housing.
- The model is not water- or splash-proof. Only operate on asphalted surfaces (such as paving stones). The model is not suitable to be operated in grass or loose soil.

FR - ATTENTION

- Pour une utilisation sécurisée, vérifiez que l'enfant ai bien compris les règles suivantes et les respectera:
  - Toujours s'asseoir correctement, ne pas se lever pendant l'utilisation du véhicule.
  - Ne jamais emmener d'autres enfants. (que pour une personne)
  - Toujours bien se tenir.
  - Ne jamais rouler sans chaussures.
  - Ne jamais rouler la nuit.
  - A utiliser avec un équipement de protection.
- Gardez à distance les mains, cheveux, parties flottantes des habiles et pièces libres.
- Ne pas faire fonctionner le modèle dans des salles ou locaus à forte humidité, sous la pluie ou des surfaces mouillées sinon il y a le risque de dysfonctionnement ou de dommage pour l'électronique et la carapace.
- Ce modèle n'est pas étanche et non protégé contre les aspersions. Fonctionne uniquement sur des surfaces asphaltées (par ex. Pavés). Ce modèle ne convient pas pour une circualti on sur les prairies ou d´autres surfaces, sols poluées.

IT - ATTENZIONE

- Per una guida sicura si dovrebbe fare in modo che il bambino comprende e segue queste regole:
  - Sempre stare seduto, non alzarsi mentre la guida.
  - Non trasportare altri bambini. (Il veicolo é adatto solo per 1 persona)
  - Sempre tenersi bene.
  - Non guidare mai senza scarpe.
  - Non guidare mai al buio.
  - Da utilizzare con dispositivi di protezione.
- Tenete mani, capelli e parti svolazzanti lontane da parti rotabili.
- Non usare il modello in ambiente umido, sotto la pioggia oppure aeree bagnate. Rischio di malfunzionamento e danni.
- Il modello non e impermeabile e non e protetto da spruzzi d'acqua. Operare solo su superfici pavimentate (ad esempio, pietre da pavimentazione). Il modello non è adatto per i prati o altre superfici sporche.

ES - ATENCIÓN

- Para una conducion segura debe asegurarse de que los niños entienden y obedezcan a las siguintes reglas:
  - Siempre estar asentado, no levantar mientre se conduce.
  - Nunca llevarse otros niños. (El vehículo sólo es adecuado para 1 persona)
  - Siempre tener bien.
  - Nunca conduzca sin zapatos.
  - Nunca conducir en la oscuridad
  - Utilizar con equipo de protección.
- Mantenga las manos, cabello, la ropa lejos de los artículos de la rotación.
- No usar el modelo en habitaciones o salas con alta humedad, en la lluvia o en superfici cies mojadas, hay riesgo de mal funcionamento o se puede dañar la electrónica o en la caja.
- El modelo no es impermeable y no está protegido de salpicaduras. Usar solamente en superficies pavimentadas (por ejemplo, piedras de pavimento). El modelo es adecuado para prados o otras superficies impuros.

CZ - POZOR

- Pro zajištění bezpečné jízdy se nejprve ujistěte, že děti navíc pochopili následující zásady a budou je dodržovat:
  - Sedáme vždy stabilně, během jízdy nevstáváme.
  - Nikdy s sebou nebereme jiné děti. (model je určen pouze pro 1 osobu)
  - Vždy se pevně držíme.
  - Nikdy nejezdíme bez bot.
  - Nikdy nejezdíme po setmění.
  - Pro použití s ochrannými prostředky.
- Ruce, vlasy, volný oděv a předměty uchovávejte mimo dosah otáčejících se částí.
- Model by neměl být používán v místnostech nebo halách s vysokou vlhkostí (např. garáže), v dešti nebo na mokrých površích, protože hrozí nebezpečí, že model nebude správně fungovat nebo že bude poškozena elektronika nebo korpus auta.
- Model není vodotěsný a nemá ochranu proti stříkající vodě. Model by měl být používán na tvrdých površích (např. na dlažebních kostkách). Model není vhodný pro použití na loukách nebo na jiných znečištěných plochách.

PL - UWAGA

- W celu zapewnienia bezpiecznej jazdy należy najpierw upewnić się, że dzieci rozumieją poniższe zasady i że je przestrzegają:
  - Siadamy zawsze stabilnie, nie wstajemy podczas jazdy.
  - Nigdy nie zabieramy ze sobą innych dzieci. (w pojeździe może znajdować się tylko 1 osoba).
  - Zawsze trzymaj się mocno.
  - Nigdy nie jeździmy bez butów.
  - Nigdy nie jeździmy po zmroku.
  - Użyj urządzenia zabezpieczającego.
- Trzymaj ręce, włosy, luźną odzież i przedmioty w bezpiecznej odległości od obracających się części.
- Nie używać modelu w pomieszczeniach lub halach o wysokiej wilgotności, w deszczu lub na mokrych powierzchniach, ponieważ istnieje ryzyko awarii lub uszkodzenia elektroniki i obudowy.
- Model nie jest wodoodporny i nie posiada ochrony pred wodą rozpryskową. Używać tylko na nawierzchniach asfaltowych (np. na kostkach brukowych). Model nie nadaje się do użytku na łąkach czy innych zabrudzonych powierzchniach.

NL - LET OP

- Om veilig te rijden, zorg ervoor dat kinderen de volgende beginselen begrijpen en dat ze worden nageleefd:
  - Blijf altijd rustig zitten, sta niet op tijdens het rijden.
  - Neem nooit andere kinderen mee. (het model is geschikt voor slechts één persoon)
  - Houd altijd vast.
  - Rijd nooit zonder schoenen.
  - Rijd nooit in het donker.
  - Gebruik het beveiligingsapparaat.
- Houd handen, haar, losse kleding en voorwerpen uit de buurt van draaiende delen
- Gebruik het model niet in kamers of hallen met hoge luchtvochtigheid (bv.garages), in regen of op natte oppervlakken omdat het gevaar bestaat dat het model niet juist zal werken of dat de elektronica of de behuizing schade oploopt.
- Het model is niet waterdicht en is niet tegen spatwater beschermd. Gebruik het mode l op asfaltoppervlakken (bv. op straatsteen). Het model is niet geschikt voor gebruik op weilanden of andere vervuilde oppervlakken.

SK - UPOZORNENIE

- Za účelom zabezpečenia bezpečnej jazdy sa najprv uistite, že deti rozumejú nasledujúce zásady a že ich dodržiavajú:
  - Vždy sedíme stabilne, počas jazdy nevstávame.
  - Nikdy neberieme so sebou iné deti (vo vozidle sa môže nachádzať iba 1 osoba).
  - Vždy sa pevne držíme.
  - Nikdy nejazdíme bez topánok.
  - Nikdy nejazdíme po zotmení.
  - Na použitie s ochrannými prostriedkami.
- Ruky, vlasy, voľné šatstvo a predmety držte vo vzdialenosti od otáčajúcich sa dielov.
- Nepoužívajte model v miestnostiach alebo halách s vysokou vlhkosťou, v daždi alebo na mokrom povrchu, vzhľadom na nebezpečenstvo poruchy alebo poškodenia elektroniky a karosérie.
- Model nie je vodotesný a nemá ochranu pred striekajúcou vodou. Používajte iba na asfaltových plochách (napr. na dlažobných kockách). Model nie je vhodný pre použitie na lúkach alebo na iných znečistených plochách.

DE - Achtung!
Der Bausatz in unmontiertem Zustand darf nicht in die Hände von Kleinkindern gelangen, da dieser verschluckbare Kleinteile enthält. Die Montage sollte ausschließlich von einem Erwachsenen durchgeführt werden.

GB - Attention!
Keep the not mounted kit away from small children as it contains swallowable parts. It must be assembled or checked by adult to make sure the car is assembled on the right way before playing.

FR - Attention!
Le kit à l'état non assemblé ne doit en aucun cas être à la portée des enfants, puisqu'il contient des pièces susceptibles d'être avalées. L´assemblage doit impérativement être effectué par un adulte.

IT - Attenzione!
Il Kit in stato non montato, non deve cadere nelle mani di bambini piccoli, in quanto contiene piccole parti che si possono inghiottire. Il montaggio deve essere effettuato solo da un adulto.

ES - ¡Atención!
El Kit en el estado no montado, no debe caer en las manos de los niños pequeños, ya que contiene piezas pequeñas que pueden ser tragadas. El montaje sólo debe ser realizado por un adulto.

CZ - Upozornění!
Nesestavený model mějte z dosahu malých dětí, obsahuje malé části, které lze spolknout. Sestavení a kontrola by měla být provedena dospělou osobou, aby byl automobil sestaven správným způsobem.

PL - Uwaga!
Zestaw w stanie niezmontowanym nie może dostać się do rąk małych dzieci, ponieważ zawiera małe części, które mogą zostać połknięte. Montaż powinien być wykonywany wyłącznie przez osobę dorosłą.

NL - Let op!
De bouwdoos mag in niet-gemonteerde staat niet in handen van kleine kinderen vallen, aangezien deze kleine onderdelen bevat die kunnen worden ingeslikt. Montage mag alleen door een volwassene worden uitgevoerd.

SK - Pozor!
Súprava sa v nezmontovanom stave nesmie dostať do rúk malým deťom, pretože obsahuje malé časti, ktoré môžu prehltnúť. Montáž môže vykonávať len dospelá osoba.

DE - Benutzung unter unmittelbarer Aufsicht von Erwachsenen!
Das Modell zu steuern erfordert ein gewisses Mindestmaß an Geschick und Vorsicht. Machen Sie sich deshalb unbedingt vor dem Betreiben des Modells mit seinen Eigenschaften und seiner Steuerung vertraut. Das Modell hat ein hohes Eigengewicht. Dadurch besteht ein erhöhtes Schadens und Verletzungsrisiko im Falle eines Kontrollverlustes. Vermeiden Sie jegliche absichtliche oder unabsichtliche Art von Kollision oder Zusammenstößen mit Gegenständen oder die Gefährdung von Personen.

GB - Only use in direct supervision of an adult!
To control the vehicle a minimum skill level and caution is needed. Make sure you are familiar with the operation of the model and its characteristics. The model is heavy. This is an increased risk of injury and damage in the event of loss of control. Avoid any kind of intentional or unintentional collisions with objects or hazards to persons.

FR - Utiliser uniquement sous la surveillance d'un adulte!
Le pilotage du modèle demande une certaine dose d'adresse et de prudence. De ce fait familiarisez-vous avec le modèle , surtout au niveau des caractéristiques et ses commandes avant toute utilisation. Le modèle a un poids propre élevé. De ce fait le risque de dommages ou de blessures est élevé dans le cas d'une perte de contrôle. Evitez tout type de collision, accidentelle ou voulue, avec d'autres véhicules, objets ou personnes.

IT - Utilizzare solo sotto la diretta sorveglianza di un adulto!
Per manovrare il modello è indispensabile una certa abilità e cautela. Consigliamo in questo caso di „conoscere" prima il modello e le sue caratteristiche di guida e risposte ai comandi. Il modelle ha un peso proprio abbastanza elevato. Per mezzo di ciò è aumentato il rischio di danno e lesioni in caso di una perdita del controllo. Evitare qualsiasi forma d'impatti con oggetti e/o messa in pericolo di persone.

ES - Usado bajo la supervisión directa de un adulto!
Maniobrar el modelo requieres un cierto nivel mínimo de habilidad y prudencia. Se recomienda en este caso de "conocer" primero el modelo y su características de conduccion y la emisora. El modelo tiene un peso bastante alto, por eso se aumenta el riesgo de daños y lesiones en el caso de una pérdida de control. Evitar cualquier tipo de impacto con objetos y/o peligro de personas.

CZ - Použití jen pod dohledem dospělé osoby!
Řízení modelu vyžaduje určité minimum dovedností a opatrnosti. Před použitím modelu je proto nutné seznámit se s jeho funkcemi a systémem řízení. Model se vyznačuje vysokou vlastní hmotností. Tato vlastnost zvyšuje riziko poškození a zranění v případě ztráty kontroly. Zabraňte jakékoli úmyslné nebo neúmyslné srážce nebo uderení v předměty nebo jakékoliv formě ohrožení jiných osob.

PL - Stosować pod bezpośrednim nadzorem osoby dorosłej!
Sterowanie modelem wymaga pewnego minimum umiejętności oraz ostrożności. Dlatego przed użyciem modelu należy koniecznie zapoznać się z jego funkcjami i układem kierowania. Model charakteryzuje się wysoką masą własną. Ta cecha zwiększa ryzyko uszkodzenia i obrażeń w przypadku utraty kontroli. Unikać wszelkich, zamierzonych lub niezamierzonych,kolizji lub uderzeń z przedmiotami lub każdej formy narażania innych osób na niebezpieczeństwo.

NL - Gebruik onder direct toezicht van een volwassene!
Het besturen van het model vereist een bepaald minimum aan vaardigheden en voorzorgsmaatregelen. Daarom is het nodig voor het gebruik van het model kennis met zijn met de functies en het stuursysteem te nemen. Het model wordt door zijn hoge eigen gewicht gekenmerkt. Dit kenmerk verhoogt het risico op schade en letsel bij verloren controle. Vermijd elke, opzettelijke of onopzettelijke botsing of aanrijding tegen voorwerpen of enige vorm van het in gevaar brengen van andere personen.

SK - Používajte pod priamym dohľadom dospelej osoby!
Riadenie modelu vyžaduje určité minimum zručností a opatrnosti. Preto pred použitím modelu je nutné zoznámiť sa s jeho funkciami a systémom riadenia. Model sa vyznačuje vysokou vlastnou hmotnosťou. Táto vlastnosť zvyšuje riziko poškodenia a zranenia v prípade straty kontroly. Vyhýbajte sa akejkoľvek úmyselnej alebo neúmyselnej zrážke alebo nárazu do predmetov aj akejkoľvek forme ohrozenia osôb.

DE - Lieferumfang
- Modell
- Fahrakku
- Ladegerät
- 2 Schlüssel
- Schlüsselanhänger
- Anleitung

GB - Box content:
- Model
- Battery pack
- Charger
- 2 Keys
- Key fob
- Instructions

FR - Contenu du kit:
- Modèle
- Accu de propulsion
- Chargeur
- 2 clés
- Porte-clés
- Notice

IT - Contenuto del kit:
- Modello
- Pacco batteria
- Caricatore
- 2 chiavi
- Portachiavi
- Istruzioni

ES - Contenido del kit:
- Modelo
- Batería
- Cargador
- 2 llaves
- Llavero
- Instrucciones

CZ - Obsah krabice:
- Modelka
- Balíček baterií
- Nabíječka
- 2 klávesy
- Klíčenka
- Pokyny

PL - Zawartość pudełka:
- Model
- Paczka baterii
- Ładowarka
- 2 klawisze
- Brelok
- Instrukcje

NL - Inhoud doos:
- Model
- Batterijpakket
- Oplader
- 2 toetsen
- Sleutelhanger
- Instructies

SK - Obsah balenia:
- Model
- Balenie batérií
- Nabíjačka
- 2 klávesy
- Prívesok na kľúče
- Inštrukcie

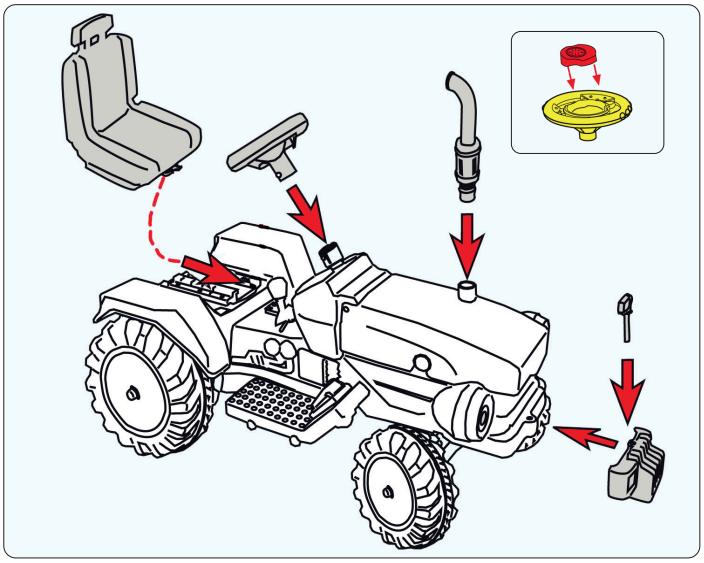

DE

1. **Montage Lenkrad**
   Entfernen Sie die Musik Box aus dem Lenkrad, in dem Sie die zwei Nasen auf der Rückseite vorsichtig eindrücken, entfernen Sie das Kunststoffteil zwischen den Batterien und setzen Sie die Musik Box wieder in das Lenkrad ein.
   Stecken Sie das Lenkrad auf die Lenkstange bis es einrastet.
2. **Montage Sitz**
   Schieben Sie den Sitz von hinten nach vorne in die Schienen des Chassis.
   Achten Sie darauf dass der Sitz in der richtigen Position einrastet.
   Durch verstellen des Sitzen können Sie das Modell der Größe Ihres Kindes anpassen.
   Ziehen Sie den Hebel vorn am Sitz nach oben und schieben Sie ihn in die Richtige Position
3. **Montage Abgasrohr und Stoßstange**
   Stecken Sie die Abgasrohrattrappe auf das Chassis.
   Befestigen Sie die Stoßstange vorne am Modell mit dem Sicherungspin.

GB

1. **Assembly steering wheel**
   Remove the music box from the steering wheel by carefully pressing in the two lugs on the back, remove the plastic part between the batteries and reinsert the music box in the steering wheel. Push the steering wheel onto the steering column until it clicks into place.
2. **Assembly seat**
   Slide the seat from rear to front into the rails of the chassis.
   Make sure that the seat locks into the correct position.
   By adjusting the seat you can adjust the model to the size of your child.
   Pull the lever at the front of the seat up and slide it into the correct position
3. **Assembly exhaust pipe and bumper**
   Push the exhaust pipe dummy onto the chassis.
   Attach the bumper at the front of the model with a safety pin.

FR

1. **Montage du volant**
   Retirez la boîte à musique du volant en appuyant avec précaution sur les deux nez de la partie arrière, retirez la partie en plastique entre les piles et replacez la boîte à musique dans le volant. Faites glisser le volant sur le guidon jusqu' à ce qu'il s'enclenche.
2. **Montage du siège**
   Faites glisser le siège de l'arrière vers l'avant dans les longerons du châssis. Assurez-vous que le siège se verrouille dans la bonne position. En ajustant le siège, vous pouvez ajuster le modèle à la taille de votre enfant. Tirez le levier vers le haut à l'avant du siège et faites-le glisser dans la position correcte.
3. **Montage du pot d'échappement et du pare-chocs**
   Placez le pot d'échappement factice sur le châssis.
   Fixez le pare-chocs avant au modèle avec la goupille de verrouillage.

IT

1. **Montaggio del volante**
   Rimuovere la scatola musicale dal volante premendo delicatamente i due naselli sul retro, rimuovere la parte di plastica tra le batterie e reinserire la scatola musicale nel volante. Spingere il volante sul manubrio finché si incastri.
2. **Montaggio del sedile**
   Far scorrere il sedile da dietro verso avanti nelle guide del telaio. Assicurarsi che il sedile si incastri nella posizione corretta. Regolando il sedile è possibile adattare il modello alle dimensioni del bambino.´Tirare la leva verso l'alto nella parte anteriore del sedile e farlo scorrere nella posizione corretta.
3. **Montaggio della marmitta e paraurti**
   Posizionare la imitazione della marmitta sul telaio.
   Fissare il paraurti anteriore al modello con il perno di bloccaggio.

ES

1. **Montaje del volante**
   Retire la caja de música del volante presionando suavemente en las dos narices de la parte posterior, retire la parte plástica entre las baterías y vuelva a colocar la caja de música en el volante. Empuje el volante sobre el manillar hasta que se encaje.
2. **Montaje del asiento**
   Deslice el asiento de atrás hacia adelante en los rieles del chasis. Asegúrese de que el asiento se encaja en la posición correcta. Ajustando el asiento, usted puede ajustar el modelo al tamaño de su hijo. Tire de la palanca hacia arriba en la parte delantera del asiento y deslícela en la posición correcta.
3. **Montaje del tubo de escape y parachoques**
   Coloque el imitación del tubo de escape en el chasis.
   Fije el parachoques delantero al modelo con el pasador de bloqueo.

CZ

1. **Montáž volantu**
   Demontujte zvukový modul z volantu. Chcete-li to provést, opatrně zatlačte na dvě zadní západky. Poté odstraňte plastový prvek mezi bateriemi a znovu vložte zvukový modul do volantu. Nyní posuňte volant přes tyč řízení, dokud nezaskočí.
2. **Montáž sedadla**
   Zasuňte sedadlo zezadu dopředu do kolejnic podvozku. Ujistěte se, že sedadlo bude zablokováno na správném místě. Sedadlo je nastavitelné a umožňuje vám tak přizpůsobit optimální polohu podle velikosti dítěte. Vytáhněte páku na přední straně sedadla nahoru a posuňte sedadlo do požadované polohy.
3. **Montáž výfukového potrubí a nárazníku**
   Namontujte maketu výfukového potrubí na podvozek.
   Pomocí zajišťovacího čepu připevněte nárazník k přední části modelu.

PL

1. **Montaż koła kierownicy**
   Zdejmij pozytywkę z kierownicy ostrożnie wciskając dwa uchwyty z tyłu, usuń plastikową część pomiędzy bateriami i włóż pozytywkę z powrotem do kierownicy. Wciśnij kierownicę na uchwyt, aż zatrzaśnie się na swoim miejscu.
2. **Montaż siedzenia**
   Wsuń siedzenie od tyłu do przodu w szyny podstawy. Upewnij się, że fotelik zablokował się we właściwej pozycji. Dzięki regulacji siedziska można dostosować model do wielkości dziecka. Pociągnij dźwignię znajdującą się z przodu fotelika do góry i przesuń ją do właściwej pozycji.
3. **Montaż rury wydechowej i zderzaka**
   Zamocuj atrapę rury wydechowej do podwozia.
   Przymocuj zderzak do przedniej części modelu za pomocą sworznia blokującego.

NL

1. **Stuurwiel installeren**
   Verwijder de geluidsmodule van het stuurwiel. Druk hiervoor voorzichtig op de twee achterste sluitingen. Verwijder vervolgens het kunststof stukje tussen de batterijen en plaats de geluidsmodule weer in het stuurwiel. Schuif nu het stuurwiel op de stuurstang tot het vastklikt.
2. **Zetel installeren**
   Schuif de zetel van achter naar voren in de chassisrails. Zorg voor dat de zetel in de juiste positie is vergrendeld. De zetel is verstelbaar en zo is het mogelijk de optimale positie aan de lengte van het kind aan te passen. Trek het hendel aan de voorzijde van de zetel omhoog en plaats de zetel in de gewenste positie.
3. **De uitlaatpijp en de bumper installeren**
   Installeer de nep - uitlaatpijp op het chassis.
   Bevestig de bumper aan de voorzijde van het model met de borgpen.

SK

1. **Montáž volantu**
   Vyberte zvukový modul z volantu. Pre tento účel opatrne stlačte dva zadné úchyty. Následne odstráňte plastový prvok nachádzajúci sa medzi batériami a znova vsuňte zvukový modul do volantu. V tomto momente posuňte volant cez riadiacu tyč, až kým sa nezastí.
2. **Montáž sedadla**
   Zasuňte sedadlo zo zadnej časti smerom dopredu do koľajníc podvozka. Uistite sa, že je sedadlo v príslušnej polohe zaistené. Sedadlo je nastaviteľné a umožňuje tak prispôsobiť optimálnu polohu veľkosti dieťaťa. Potiahnite páku na prednej časti sedadla smerom nahor a posuňte sedadlo do požadovanej polohy.
3. **Montáž výfukového potrubia a nárazníka**
   Namontujte atrapu výfukového potrubia na podvozku.
   Pomocou zaisťovacieho čapu pripevnite nárazník k prednej časti modelu.

DE - Akkuanschluß
Öffnen Sie die Motorhaube und verbinden Sie alle Steckverbindungen wie abgebildet. Verbinden Sie nur ineinanderpassende Steckverbindungen und achten Sie darauf nichts zu verpolen.
Vergewissern Sie sich das das rote Kabel (Plus) und das schwarze Kabel (Minus) mit den jeweiligen gleichfarbigen Anschlüssen verbunden ist.
Akkusicherheitshinweise
- Akkus nur unter Aufsicht Erwachsener laden.
- Der im Lieferumfang enthaltene Akku ist nicht geladen! Laden Sie ihn vor Gebrauch vollständig auf!
- Laden Sie den Akku nicht direkt nach Gebrauch! Wenn er während des Gebrauchs warm wird, lassen Sie Ihn vor dem Laden erst abkühlen!
- Vermeiden Sie Kurzschlüsse! Diese können im schlimmsten Fall Brände verursachen, verkürzen aber auf jeden Fall die Lebensdauer des Akkus.
- Laden Sie mit dem im Lieferumfang enthaltenen Ladegerät nicht Akkus mit höherer oder niedriger Kapazität als angegeben.

GB - Battery connection
Open the bonnet. Connect all connectors as shown. Only plug matching connectors into eachother and be sure not to reverse the polarity. Make sure the red wire is well connected with the red terminal on the battery, and same as the black one.
Safety precausions for battery
- Only charge rechargeable batteries under adult supervision!
- The included battery is not charged! Charge before use!
- Do not charge the battery pack immediately after use! If the battery pack becomes warm during use, leave it to cool down before charging!
- Avoid short circuits! This could in the worst case cause fires and in any case it will reduce the battery life.
- Only recharge battery packs with same capacity and specifications as the supplied battery pack if you intend to use the supplied charger.

FR - Branchement de l'accu
Ouvrez le capot. Branchez les connecteurs comme indiqué dans l'illustration. Connectez l'ensemble des connecteurs indiqué tout en veillant à ne pas inverser la polarité. Assurez-vous que le câble rouge (Plus) et le câble noir (Minus) soient bien connectés sur les câbles de même couleur venant de l'accu.
Consignes de sécurité de la accu
- Ne chargez les accus que sous la surveillance d'une personne adulte.
- L'accu compris dans le kit n'est pas chargé! Chargez le complètement avant de l'utiliser!
- Ne chargez pas l'accu directement après utilisation! Si celui-ci a chauffé lors de son utilisation il est conseillé de le laisser refroidir avant de le charger!
- Evitez les courts-circuits! Ceux-ci pourraient dans le pire des cas provoquer un incendie et raccourcissent en tous les cas la durée de vie de votre accu.
- Chargez votre accu avec le chargeur contenu dans le kit, celui-ci ne convient pas pour des accu de plus forte ou faible capacité que celle indiquée.

IT - Collegamento della batteria
Scollegare la batteria Collegare i connettori come mostrato. Fare attenzione a collegare solo delle spine adeguate tra di loro e di non invertire i collegamenti. Assicurarsi che il filo rosso (positivo) e filo nero (negativo) sono collegati ai rispettivi terminali dello stesso colore.
Sicurezza della batteria
- Caricare il pacco batteria sempre sotto sorveglianza di adulti.
- Il pacco batteria fornito non è caricato. Caricatelo prima dell'uso.
- Non caricare il pacco batteria subito dopo l'uso del modello. Fare raffreddare il pacco batteria prima della carica.
- Evitare il corto circuito! Questo potrebbe causare un infiammazione e di sicuro accorciano la vita del pacco batteria.
- Usare solo il caricatore fornito per la ricarica.

ES - Conexion de batería
Abre el capó. Conecte todos los conectores como se muestra. Conecte sólo conectores adaptado y asegúrese de que no se inverte la polaridad. Sacar el asiento y asegúrese de que el cable rojo (positivo) y el negro (negativo) se conectan con el color respetcivo.
Seguridad de la batería
- Las baterías solo deben recargarse bajo la supervisión de un adulto.
- La batería incluida no es cargada! Carga por completo antes de usar!
- No cargue la batería inmediatamente después de su uso! Si la batteria se calienta durante el uso, deje que se enfríe antes de recargar!
- Evitar cortocircuitos! Esto podría en el peor causa de los incendios, pero en todo caso reducir la duración de la batería.
- No cargue las baterías con el cargador incluido con la capacidad superior o inferior al especificado

CZ - Připojení akumulátorové baterie
Otevřete kapotu a připojte konektory, jak je znázorněno na obrázku. Připojte pouze příslušné konektory a dávejte pozor, abyste nezměnili polaritu. Zkontrolujte, zda je připojený červený kabel (plus) a černý kabel (minus) k příslušným konektorům stejné barvy.
Bezpečnostní informace týkající se akumulátorových baterií
- Akumulátorové baterie lze nabíjet pouze pod dohledem dospělé osoby.
- Akumulátorová baterie, která je součástí sady, není nabitý! Před použitím modelu je nutno úplně nabít akumulátorovou baterií!
- Nenabíjejte akumulátorovou baterií ihned po použití modelu! Pokud se akumulátor (baterie) při používání modelu zahřívá, počkejte, až vychladne, a poté začněte nabíjet!
- Vyvarujte se zkratů! V nejhorším případě mohou způsobit požár, ale určitě zkracují životnost akumulátorové baterie.
- Nepoužívejte nabíječku dodanou se sadou pro nabíjení akumulátorových baterií s větší nebo menší kapacitou, než je uvedena.

PL - Podłączenie akumulatora
Otwórz osłonę i podłącz wszystkie złącza jak pokazano na rysunku. Podłączaj tylko pasujące do siebie złącza i uważaj, aby nie odwrócić polaryzacji. Upewnij się, że czerwony przewód (plus) i czarny przewód (minus) są podłączone do odpowiednich złączy tego samego koloru.
Informacje dotyczące bezpieczeństwa baterii
- Baterie należy ładować wyłącznie pod nadzorem osoby dorosłej.
- Zawarta w dostawie bateria nie jest naładowana! Naładuj ją w pełni przed użyciem!
- Nie należy ładować baterii bezpośrednio po użyciu! Jeśli podczas użytkowania urządzenie stanie się ciepłe, przed ładowaniem należy odczekać, aż ostygnie!
- Unikać zwarć! W najgorszym wypadku mogą one spowodować pożar, ale na pewno skrócą żywotność baterii.
- Nie należy używać dostarczonej ładowarki do ładowania akumulatorów o większej lub mniejszej pojemności niż podana.

NL - Accu aansluiten
Open de motorkap en verbind de aansluitingen zoals op de afbeelding. Sluit alleen aansluitstekkers aan die bij elkaar passen en let erop dat de polen niet worden vergist. Zorg ervoor dat de rode kabel (plus) en zwarte kabel (min) met de overeenkomstige aansluitingen van dezelfde kleur zijn verbonden.
Veiligheidsinformatie over accu`s
- Laad de accu`s op enkel onder toezicht van een volwassene!
- De meegeleverde accu is niet opgeladen! Voordat het model wordt gebruikt, moet de accu volledig worden geladen!
- Laad de accu niet direct na gebruik van het model op! Als de accu warm wordt tijdens het gebruik van het model, moet worden gewacht tot het is afgekoeld en pas daarna start met het laden!
- Vermijd kortsluiting! In het slechtste geval kunnen ze brand veroorzaken, maar zeker verkorten de levensduur van de batterijen.
- Gebruik de meegeleverde lader niet om accu`s met een hogere of lagere capaciteit dan opgegeven op te laden.

SK - Pripojenie akumulátora
Otvorte kapotu a pripojte konektory tak, ako je to znázornené na obrázku. Pripojte iba zodpovedajúce konektory a dávajte pozor, aby ste nezamenili polaritu. Uistite sa, že je červený kábel (plus) aj čierny kábel (mínus) pripojený k zodpovedajúcim konektorom rovnakej farby.
Bezpečnostné informácie o dobíjateľných batériách
- Dobíjateľné batérie je možné nabíjať iba pod dohľadom dospelej osoby.
- Dobíjateľná batéria, pripojená k súprave, nie je nabitá! Pred použitím modelu je potrebné batériu nabiť úplne!
- Batériu nenabíjajte bezprostredne po použití modelu! Ak sa batéria pri používaní modelu zahreje, počkajte kým vychladne, a potom ju začnite nabíjať!
- Vyvarujte sa skratom! V najhoršom prípade môžu spôsobiť požiar, prinajmenšom určite skracujú dobu životnosti batérie.
- Nepoužívajte nabíjačku pripojenej k sade na nabíjanie batérie s väčším alebo menším výkonom, ako je uvedené.

DE - Achtung
Ziehen Sie nach jedem Einsatz den Schlüssel komplett ab. Dadurch wird der Traktor abgeschaltet. Unmittelbar nach jedem Einsatz sollte der Akku vom Modell getrennt werden. Durch versehentliches eingeschaltet lassen oder Akku angesteckt lassen wird der Akku tiefenentladen. Durch Tiefenentladung verliert der Akku an Leistung bzw. kann so stark beschädigt werden, dass ein Laden bzw. Entladen nicht mehr möglich ist bzw. der Akku beim Lade- oder Entladevorgang selbstentzünden kann (Brandgefahr). Versuchen Sie niemals tiefenentladene Akkus zu Laden bzw. zu Entladen. Die Spannung des Akkus sollte niemals unter 11,9 Volt fallen um eine Tiefenentladung zu vermeiden. Der vollständig geladene Akku hat eine Spannung von ca. 13 Volt. Nach dem Gebrauch sollte der intakte Akku umgehend nach einer Abkühlphase von min. 10 Minuten aber spätestens nach 12h vollgeladen werden um eine anschließende Tiefenentladung durch Selbstentladung zu vermeiden. Bei längerem Nichtbenutzen des Akkus bzw. Einlagerung sollte der Akku min. alle 3 Monate auf Spannung (min. 12,3 Volt) bzw. Beschädigung überprüft und gegebenenfalls aufgeladen bzw. entsorgt werden.

GB - Caution
Remove the key completely after each use. This switches off the tractor. The battery should be disconnected from the model immediately after each use. Accidentally leaving the battery switched on or plugged in will cause a deep discharge of the battery. Deep discharge causes the battery to lose power or can be damaged to such an extent that charging or discharging is no longer possible or the battery can self-ignite during charging or discharging (fire hazard). Never attempt to charge or discharge deeply discharged batteries. The battery voltage should never fall below 11,9 volts to avoid deep discharge. The fully charged battery has a voltage of approx. 13 Volt. After use, the intact battery should be fully charged immediately after a cooling phase of at least 10 minutes but at the latest after 12 hours to avoid subsequent deep discharge by self-discharge. If the battery is not used or stored for a longer period of time, the battery should be checked for voltage (min. 12,3 volts) or damage at least every 3 months and charged or disposed of if necessary.

FR - Attention
Retirez complètement la clé après chaque utilisation. Cela permettra d'éteindre le tracteur. La batterie doit être débranchée du modèle immédiatement après chaque utilisation. Si vous laissez accidentellement la batterie allumée ou branchée, elle se déchargera profondément. En raison d'une décharge profonde, la batterie perd de la puissance ou peut être endommagée à un point tel que la charge ou la décharge n'est plus possible ou la batterie peut s'auto-allumer pendant le processus de charge ou de décharge (risque d'incendie). N'essayez jamais de charger ou de décharger des batteries profondément déchargées. La tension de la batterie ne doit jamais descendre en dessous de 11,9 volts pour éviter une décharge profonde. La batterie complètement chargée a une tension d'environ 13 Volt. Après utilisation, la batterie intacte doit être complètement chargée immédiatement après une phase de refroidissement d'au moins 10 minutes mais au plus tard après 12 heures pour éviter une décharge profonde ultérieure par autodécharge. Si la batterie n'est pas utilisée ou stockée pendant une plus longue période, la batterie doit être chargée au moins tous les 3 mois à la tension (min. 12,3 volts). Vérifiez qu'il n'y a pas de dommages et, si nécessaire, rechargez ou jetez-les.

IT - Attenzione
Rimuovere completamente la chiave dopo ogni utilizzo. Questo spegnerà il trattore. La batteria deve essere scollegata dal modello immediatamente dopo ogni utilizzo. Se si lascia accidentalmente la batteria accesa o collegata, la batteria si scarica profondamente. La scarica profonda causa la perdita di energia della batteria o può essere danneggiata a tal punto che la carica o la scarica non è più possibile o la batteria può autoaccendersi durante la carica o la scarica (pericolo di incendio). Non tentare mai di caricare o scaricare batterie completamente scariche. La tensione della batteria non deve mai scendere al di sotto di 11,9 volt per evitare una scarica profonda. La batteria completamente carica ha una tensione di circa 13 Volt. Dopo l'uso, la batteria intatta deve essere caricata completamente subito dopo una fase di raffreddamento di almeno 10 minuti e al più tardi dopo 12 ore per evitare una successiva scarica profonda per autoscarica. Se la batteria non viene utilizzata o conservata per un lungo periodo di tempo, è necessario controllarne la tensione (min. 12,3 Volt) o su danni almeno ogni 3 mesi e, se necessario, caricarla o smaltirla.

ES - Atención
Retire la llave completamente después de cada uso. Esto apagará el tractor. La batería debe desconectarse del modelo inmediatamente después de cada uso. Dejar accidentalmente la batería encendida o enchufada provocará una descargará profundamente. La batería perderá energía o se dañará de tal manera que ya no es posible cargarla o descargarla, o que podría incendiarse durante el proceso de carga o descarga (peligro de incendio). Nunca intente cargar o descargar baterías completamente descargadas. El voltaje de la batería nunca debe ser inferior a 11,9 voltios para evitar una descarga profunda. La batería completamente cargada tiene una tensión de aproximadamente 13 voltios. Después de su uso, la batería intacta debe cargarse completamente inmediatamente después de una fase de enfriamiento de un mínimo de 10 minutos y un máximo de 12 horas para evitar una descarga profunda posterior debido a la autodescarga. Si la batería no se utiliza o almacena durante un largo período de tiempo, su tensión (mín. 12,3 voltios) debe comprobarse o si están dañadas al menos cada 3 meses y, si es necesario, recargarse o desecharse.

CZ - Pozor.
Po skončení používání modelu jej vždy vypněte a odpojte baterii. Pokud baterii neodpojíte nebo nevypnete model, mohlo by dojít k jejímu hloubkovému vybití a následně k poškození. Takovou baterii potom nelze znovu nabít a nelze ji ani reklamovat. Úplné vybití akumulátoru způsobí, že akumulátor ztrácí svůj výkon a může se poškodit do takové míry, že nabíjení nebo vybíjení akumulátoru nebude možné, nebo během procesu nabíjení nebo vybíjení se samovolně vznítí (nebezpečí vzniku požáru). Nikdy nenabíjejte nebo nevybíjejte zcela vybité akumulátory. Aby se zabránilo úplnému vybití akumulátoru, jeho napětí
by nemělo klesnout pod 11,9 V. Plně nabitý akumulátor má 13 V Aby se zabránilo úplnému vybití, po každém použití nechejte akumulátor nabít do plně nabitého stavu. Plné nabití by měla probíhat po čekací době cca. 10 minut po použití a nejpozději do 12 hodin od momentu použití. Pokud akumulátor nebude nepoužívaný delší dobu, je třeba ho zkontrolovat nejméně každé 3 měsíce ohledně správného napětí (min. 12,3 V) a možných poškození. Pokud je to nutné, dobijte nebo zlikvidujte akumulátor.

PL - Uwaga
Po każdym użyciu wyjmij całkowicie klucz. Spowoduje to wyłączenie ciągnika. Akumulator powinien być odłączony od modelu natychmiast po każdym użyciu. Przypadkowe pozostawienie baterii włączonej lub podłączonej do prądu spowoduje głębokie jej rozładowanie. Przez całkowite rozładowanie akumulator traci swoją moc bądź może zostać tak bardzo uszkodzony, że ładowanie lub rozładowanie akumulatora nie będzie możliwe lub podczas procesu ładowania lub rozładowywania zapali się samoistnie (niebezpieczeństwo pożaru). Nigdy nie wolno ładować lub rozładowywać całkowicie rozładowanych akumulatorów. W celu uniknięcia całkowitego rozładowania napięcie akumulatorów nie powinno nigdy spaść poniżej 11,9 V. Napięcie w pełni naładowanego akumulatora wynosi ok. 13 V. W celu uniknięcia całkowitego rozładowania spowodowanego wyładowaniem samoistnym należy po użyciu całkowicie naładować sprawny akumulator. Pełne naładowanie akumulatora powinno nastąpić po odczekaniu ok. 10 minut od użycia oraz nie później niż po upływie 12 godzin od momentu użycia. W przypadku, gdy akumulator nie będzie używany przez dłuższy okres czasu, wtedy należy sprawdzać go co najmniej co 3 miesiące pod względem prawidłowego napięcia (min. 12,3 V) oraz ewentualnych uszkodzeń. W razie konieczności należy go naładować lub zutylizować

NL - Let op!
Verwijder de sleutel volledig na elk gebruik. Hierdoor wordt de tractor uitgeschakeld. De accu kan volledig leeg raken als het model per abuis wordt ingeschakeld of de accu en het model worden niet losgekopeld. In zo'n geval verliest de accu zijn vermogen of kan zodanig worden beschadigd dat het laden of ontladen van de accu niet meer mogelijk is of tijdens dit proces kan verbranden (brandgevaar).De volledig lege accu's kunnen nooit meer worden opgeladen of ontgeladen. Om diepe ontlading van de batterij te voorkomen, mag de spanning nooit lager dan11,9 V zijn. De spanning van volledig opgeladen accu is ca. 13 V. Om de diepe ontlading veroorzaakt door de zelfontlading van de accu te voorkomen, dient de accu na gebruik volledig te worden opgeladen. De accu dient volledig te worden opgeladen na ca.10 minuut wachttijd na gebruik en niet later dan 12 uur na gebruik. Als de accu lange tijd niet gebruikt wordt, dient dan ten minste elke 3 maanden op correcte spanning (min. 12,3 V) en op eventue le beschadiging te worden gecontroleerd.

SK - Upozornenie!
Po každom použití kľúč úplne vytiahnite. Týmto sa traktor vypne. Batéria by mala byť odpojená od modelu ihneď po každom použití. Ak necháte batériu náhodne zapojenú alebo zasunutú, hlboko sa vybije. Úplné vybitie akumulátora spôsobí, že akumulátor stráca svoj výkon a môže sa poškodiť do takej miery, že nabíjanie alebo vybíjanie akumulátora nebude možné, alebo počas procesu nabíjania alebo vybíjania sa samovoľne vznieti (nebezpečenstvo vzniku požiaru). Nikdy nenabíjajte alebo nevybíjajte úplne vybité akumulátory. Aby sa zabránilo úplnému vybitiu akumulátora, jeho napätie by nemalo klesnúť pod 11,9 V. Napätie plne nabitej batérie je 13 V. Aby sa zabránilo úplnému samočinnému vybitiu, po každom použití opäť úplne nabite správny akumulátor. Plné nabitie by malo prebiehať po čakacej dobe cca. 10 minút po použití a najneskôr do 12 hodín od momentu použitia. Ak akumulátor nebude nepoužívaný dlhšiu dobu, je potrebné ho skontrolovať najmenej každé 3 mesiace ohľadne správneho napätia (min. 12,3 V) a možných poškodení. Ak je to
potrebné, dobite alebo zlikvidujte batériu.

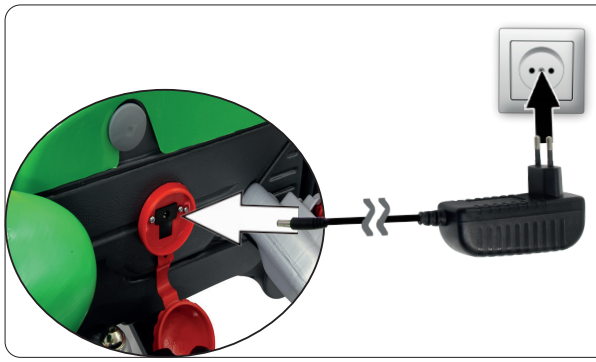

Nur mit Ladegerät 12V, Art.-Nr. 412700 verwenden.
Only use with 12V charger, Ord. No. 412700
Utiliser uniquement avec chargeur 12V, Réf. 412700
Utilizzare solo con caricatore 12V, Cod. 412700
Usar solo con cargador 12V, Ref. 412700
Používejte pouze s nabíječkou 12V, Číslo položky 412700
Tylko z ładowarką 12V, poz. 412700 stosowanie.
Alleen met oplader 12V, artikelnr. 412700 gebruiken.
Len s nabíjačkou 12V, položka č. 412700 použitie.

DE - Ladevorgang
- Die Ladebuchse befindet sich auf der linken Seite, unterhalb der Motorhaube. (5)
- Das Fahrzeug muss während dem Laden ausgeschaltet sein.
- Schließen Sie das Ladegerät an der Ladebuchse an und stecken Sie das Ladegerät in die Steckdose.
- Die Rote LED an Ihrem Ladegerät leuchtet, solange der Akku geladen wird. Leuchtet die grüne LED ist der Akku voll geladen
- Die Ladezeit beträgt etwa 10 Stunden.
- Laden Sie den Akku nicht öfter als 1 x innerhalb 24 Std.
- Ladegerät und Akku erwärmen sich währen des Ladevorgangs.

Warnung!
- ***Das Ladegerät ist kein Spielzeug. Verwenden Sie ausschließlich das mitgelieferte Ladegerät.***
- ***Der Akku darf nur durch einen Erwachsenen oder unter dessen Aufsicht geladen werden.***
- ***Die Anschlussklemmen dürfen nicht kurzgeschlossen werden.***
- ***Das Ladegerät muss regelmäßig auf Schäden an Kabel, Stecker, Gehäuse und anderen Teilen überprüft werden. Bei festgestellten Schäden darf das Ladegerät so lange nicht benutzt werden, bis die Schäden repariert sind.***
- ***Lassen Sie dem Modell nach jedem Einsatz genügend Zeit um abzukühlen bevor Sie es wieder in Betrieb nehmen. Beim Verwenden eines etwaigen Tauschakkus muss zwischen jedem Akkuwechsel mindestens eine Abkühlphase von 15 Minuten eingehalten werden bis das Modell wieder betrieben wird. Bei Überhitzung kann Beschädigung der Elektronik oder Brandgefahr die Folge sein.***
- ***Trennen Sie immer unmittelbar nach Beenden des Ladevorgangs das Modell vom Ladegerät. Trennen Sie das Ladegerät immer unmittelbar nach Abstecken des Modells von der Spannungsversorgung. Ein eingesteckt lassen des Modells bzw. des Ladegeräts nach Beenden des Ladevorgangs kann zu Beschädigungen am Modell, Ladegerät oder der Spannungsversorgung führen (Brandgefahr).***
- ***Verwenden Sie das Ladegerät nur in trockenen Räumen.***

GB - Charging Your Vehicle
- The POWER SWITCH must be turned in OFF position when charging.
- Plug the charger port into the input socket and plug the charger plug into a wall outlet. The battery will begin charging.
- The red LED on your charger is on while the battery is charging. When the green LED comes on, the battery is fully charged.
- The charge time is 10 hours.
- Do not charge the battery more than once within 24 hours.
- Charger and battery heat up during the charging process.

Warning!
- ***The charger is not a toy. Only use the charger supplied.***
- ***The battery may only be charged by or under the supervision of an adult.***
- ***The terminals must not be short-circuited.***
- ***The charger must be checked regularly for damage to the cable, plug, housing and other parts. If any damage is found, the charger must not be used until the damage has been repaired.***
- ***Let the model cool off sufficiently after each use before putting it back into operation. When using an additional batteries let it cool off for minimum 15 minutes until the model is operated again. Overheating can damage the electronics or may result in fire.***
- ***Always disconnect the model from the charger immediately after charging. Always disconnect the charger from the power supply immediately after disconnecting the model. Inserting the rechargeable model or charger after charging will result in damage tothe model, charger or the power supply (fire hazard).***
- ***Use the charger only in dry rooms..***

FR - Charge de la voiture
- Il faut absolument que la voiture soit éteinte pour effectuer la charge.
- Branchez la prise de charge du chargeur et connectez le chargeur sur une prise secteur.
- La lumière LED rouge s´allumera, durant tout le processus de chargement de la batterie. La lumière LED vert s´allumera dès que la batterie sera complètement rechargée.
- Le temps de charge est 10 heures.
- Ne chargez votre accu pas plus d'1x en 24 heures.
- Le chargeur et l'accu vont chauffer pendant le processus de charge.

Avertissement !
- ***Le chargeur n'est pas un jouet. Utilisez uniquement le chargeur fourni avec la batterie.***
- ***La batterie ne doit être chargée que par un adulte ou sous sa surveillance.***
- ***Les bornes de connexion ne doivent pas être court-circuitées.***
- ***Le chargeur doit être contrôlé régulièrement pour vérifier que le câble, la fiche, le boîtier et les autres pièces ne sont pas endommagés. Si des dommages sont constatés, le chargeur ne doit pas être utilisé jusqu'à ce que les dommages soient réparés.***
- ***Après chaque utilisation, avant de remettre le modèle en marche, laissez-le suffisamment le temps de refroidir. Laissez une phase de 15 minutes de refroidissement lorsque vous utilisez une batterie de rechange pour redémarrer le modèle de nouveau. En cas de surchauffe, les composants électroniques peuvent être endommagés ou un risque d´incendie peut survenir.***
- ***Débranchez toujours après chaque arrêt la modèle du chargeur. Débranchez aussi toujours le chargeur immédiatemment après avoir débranché la modèle de l´alimentation. Laissez brancher la chargeur ou la modèle peuvent causer des dommages à la modèle, à votzre chargeur ou câble d´alimentation (risque d´incendie).***
- ***Utilisez le chargeur uniquement dans des pièces sèches.***

IT - Carica del veicolo
- Il veicolo deve essere spento mentre si carica.
- Collegare il caricatore alla presa di carica e collegare il caricatore nelle presa
- Il LED rosso sul caricabatteria e accesso, finché la batteria viene caricata. Quando si accende il LED verde, la batteria è completamente carica.
- Il tempo di carica è di 10 ore.
- Non caricare la batterie volte in 24 ore.
- Caricatore e batteria si riscaldano durante la carica.

Avvertimento!
- ***Il caricabatterie non è un giocattolo. Utilizzare esclusivamente il caricabatterie in dotazione.***
- ***La batteria può essere caricata solo da un adulto o sotto la sua supervisione.***
- ***I terminali non devono essere messi in cortocircuito.***
- ***Il caricabatterie deve essere controllato regolarmente per verificare che non vi siano danni al cavo, alla spina, all'alloggiamento e ad altre parti. Se si riscontrano danni, il caricabatterie non deve essere utilizzato finché il danno non è stato riparato.***
- ***Lasciate che il modello dopo ogni utilizzo il tempo sufficiente per raffreddarsi prima di rimetterlo in funzione. Quando si utilizza delle batterie per cambio deve essere rispettato una fase di raffreddamento di 15 minuti tra ogni cambio della batteria prima di rimetterlo in funzione. Il surriscaldamento può danneggiare l'elettronica o pericolo d'incendio possono esssere le conseguenze.***
- ***Dopo ogni carica e importante di: Scollegare sempre subito la batteria dal caricatore ed il caricatore dalla rete elettrica. Se dopo la carica si lascia collegato l'uno o l'altro può causare danni alla batteria, al caricatore o addirittura alla rete elettrica (pericolo di incendio).***
- ***Utilizzare il caricabatterie solo in ambienti asciutti.***

ES - Carga del vehículo
- El vehículo debe estar apagado durante la carga.
- Conectar el cargador en el buje de carga y conectar el cargador en la toma de corriente.
- El LED rojo en el cargador está encendido, hasta que la batería se está cargando. Cuando se enciende el LED verde, la batería está completamente cargada.
- El tiempo de carga es de 10 horas.
- No cargue la batería mas de una vez en 24 horas.
- El cargador y la batería se calientan ligeramente durante el proceso de carga.

Apercibimiento!
- ***El cargador no es un juguete. Utilice únicamente el cargador incluido.***
- ***La batería sólo puede ser cargada por un adulto o bajo su supervisión.***
- ***Los terminales no deben estar en cortocircuito.***
- ***El cargador debe ser revisado periódicamente para comprobar que el cable, el enchufe, la carcasa y otras piezas no estén dañadas. Si se detectan daños, el cargador no debe utilizarse hasta que se hayan reparado los daños.***
- ***Deje que el modelo después de cada uso e l tiempo suficiente para enfriarse antes de volver a ponerlo en funcionamiento. Cuando se utiliza baterías para cambiar se tiene que respetar una fase de enfriamiento de 15 minutos entre cada cambio de las baterías antes de ponerlo de nuevo en funcionamiento. El sobrecalentamiento puede dañar la electrónica o peligro de incendio puden ser la consecuencia.***
- ***Después de cada carga es importante de: Desconectar siempre la modelo del cargador y el cargador de la fuente de alimentación. Si después de la carga se deja conectado a uno o otra puede causar daños a la modelo, cargador***
- ***Utilice el cargador sólo en lugares secos.***

CZ - Nabíjení
- Nabíjecí zásuvka je umístěna na levé straně pod kapotou. (5)
- Během nabíjení musí být vozidlo vypnuto.
- Připojte nabíječku do nabíjecí zásuvky modelu a následně nabíječku zasuňte do zásuvky.
- Když se akumulátorová baterie nabíjí, LED dioda nabíječky svítí červeně. V okamžiku, kdy se rozsvítí zelená LED dioda znamená, že baterie je plně nabitá.
- Doba nabíjení je od 10 hodin.
- Nenabíjejte akumulátorovou baterii více než 1krát za 24 hodin.
- Nabíječka a akumulátorová baterie se během nabíjení zahřívají.

Upozornění!
- ***Nabíječka není hračka. Používejte pouze dodanou nabíječku.***
- ***Baterii smí nabíjet pouze dospělá osoba nebo pod jejím dohledem.***
- ***Svorky nesmí být zkratovány.***
- ***Nabíječku je třeba pravidelně kontrolovat, zda není poškozený kabel, zástrčka, kryt a další části. V případě zjištění poškození se nabíječka nesmí používat, dokud nebude poškození odstraněno.***
- ***Po každém použití modelu vyčkejte, až model vychladne a teprve poté jej spusťte znovu. V případě použití dalšího akumulátoru, po změně akumulátorů a před pětovným nastartováním modelu musí být zachována alespoň jedna fáze chlazení 15 minut. Přehřátí může způsobit poškození elektroniky nebo nebezpečí požáru.***
- ***Ihned po dokončení nabíjení odpojte model od nabíječky. Ihned po odpojení modelu odpojte nabíječku od zdroje napájení. Pokud po dokončení model nebo nabíječka nebudou odpojeny, může to způsobit poškození modelu, nabíječky nebo napájení (nebezpečí požáru).***
- ***Nabíječku používejte pouze v suchých místnostech.***

PL - Procedura ładowania

- Gniazdo ładowania znajduje się po lewej stronie, pod pokrywą silnika. (5)
- Podczas ładowania pojazd musi być wyłączony.
- Podłącz ładowarkę do gniazda ładowania i włóż ją do gniazdka. gniazdo zasilania.
- Czerwona dioda LED na ładowarce będzie się świecić podczas ładowania baterii. Jeżeli świeci się zielona dioda LED, oznacza to, że bateria jest w pełni naładowana.
- Doba nabíjení je 10 hodin.
- Nie należy ładować baterii częściej niż raz na 24 godziny.
- Ładowarka i akumulator nagrzewają się podczas ładowania.

Ostrzeżenie!

- ***Ładowarka nie jest zabawką. Należy używać wyłącznie dostarczonej ładowarki.***
- ***Akumulator może być ładowany wyłącznie przez osobę dorosłą lub pod jej nadzorem.***
- ***Zaciski nie mogą być zwarte.***
- ***Ładowarkę należy regularnie sprawdzać pod kątem uszkodzeń kabla, wtyczki, obudowy i innych części. W przypadku stwierdzenia jakichkolwiek uszkodzeń ładowarki nie wolno używać do czasu ich naprawienia.***
- ***Po każdym użyciu należy pozostawić wystarczającą ilość czasu na ostygnięcie modelu przed jego ponownym uruchomieniem. W przypadku korzystania z akumulatora zamiennego, przed ponownym uruchomieniem modelu należy odczekać co najmniej 15 minut, aby akumulator ostygł. Przegrzanie może spowodować uszkodzenie elektroniki lub zagrożenie pożarowe.***
- ***Bezpośrednio po zakończeniu procesu ładowania należy zawsze odłączyć model od ładowarki. Zawsze należy natychmiast odłączyć ładowarkę po odłączeniu model od zasilania. Pozostawienie podłączonego modelu lub ładowarki po zakończeniu procesu ładowania może spowodować uszkodzenie modelu, ładowarki lub zasilacza (ryzyko pożaru).***
- ***Nabíječku používejte pouze v suchých místnostech.***

NL - Opladen

- De laadaansluiting is aan de linkerkant onder de kap. (5)
- Tijdens het laden moet het voertuig zijn uitgeschakeld.
- Sluit de oplader op de stekker van de oplader aan en steek vervolgens de oplader in het stopcontact
- Bij het opladen van de accu is de LED van de lader rood verlicht. Wanneer de LED wordt groen, het betekent dat de accu volledig is opgeladen.
- De oplaadtijd is 10 uur.
- Het is niet aangeraden de accu vaker dan 1 keer binnen 24 uur te laden.
- De lader en accu worden tijdens het laden warm.

Waarschuwing!

- ***De lader is geen speelgoed. Gebruik alleen de bijgeleverde oplader.***
- ***De batterij mag alleen worden opgeladen door of onder toezicht van een volwassene.***
- ***De aansluitklemmen mogen niet kortgesloten worden.***
- ***De lader moet regelmatig worden gecontroleerd op beschadigingen aan de kabel, de stekker, de ombouw en andere onderdelen. Als er schade wordt opgemerk, mag de lader niet worden gebruikt totdat de schade is repareerd.***
- ***Geef het model na elk gebruik voldoende tijd om af te koelen alvorens het opnieuw te gebruiken. Wanneer u een vervangingsbatterij gebruikt, laat de batterij dan ten minste 15 minuten afkoelen voordat u het model weer gebruikt. Oververhitting kan leiden tot beschadiging van de elektronica of tot brandgevaar.***
- ***Koppel het model altijd onmiddellijk los van de oplader nadat het opladen is voltooid. Koppel de lader altijd onmiddellijk los van de stroomvoorziening nadat u de stekker uit het stopcontact hebt gehaald. Als het model of de lader na afloop van het laadproces aangesloten blijft, kan dit leiden tot schade aan het model, de lader of de stroomvoorziening (brandgevaar).***
- **Gebruik de lader alleen in droge ruimten.**

SK - Nabíjací proces

- Zásuvka na nabíjanie sa nachádza na ľavej strane pod kapotou. (5)
- Vozidlo musí byť počas nabíjania vypnuté.
- Pripojte nabíjačku k zásuvke na nabíjanie a následne nabíjačku vložte do elektrickej zásuvky.
- Počas nabíjania akumulátora LED dióda nabíjačky svieti načerveno. Len čo sa rozsvieti zelená LED dióda, znamená to, že akumulátor je úplne nabitý.
- Čas nabíjania je 10 hodín.
- Akumulátor nenabíjajte viac ako raz za 24 hodín.
- Nabíjačka a akumulátor sa počas nabíjania zahrievajú.

Upozornenie!

- ***Nabíjačka nie je hračka. Používajte iba dodanú nabíjačku.***
- ***Batériu môže nabíjať len dospelá osoba alebo pod jej dohľadom.***
- ***Svorky nesmú byť skratované.***
- ***Nabíjačka sa musí pravidelne kontrolovať, či nie je poškodený kábel, zástrčka, kryt a iné časti. Ak sa zistí akékoľvek poškodenie, nabíjačka sa nesmie používať, kým sa poškodenie neopraví.***
- ***Po každom použití nechajte model pred ďalšou prevádzkou dostatočne dlho vychladnúť. Pri použití náhradnej batérie nechajte batériu pred ďalším spustením modelu aspoň 15 minút vychladnúť. Prehriatie môže spôsobiť poškodenie elektroniky alebo nebezpečenstvo požiaru.***
- ***Model vždy odpojte od nabíjačky ihneď po ukončení nabíjania. Po odpojení modelu nabíjačku vždy okamžite odpojte od napájania. Ak ponecháte model alebo nabíjačku zapojenú po ukončení procesu nabíjania, môže dôjsť k poškodeniu modelu, nabíjačky alebo napájacieho zdroja (nebezpečenstvo požiaru).***
- ***Nabíjačku používajte len v suchých miestnostiach.***

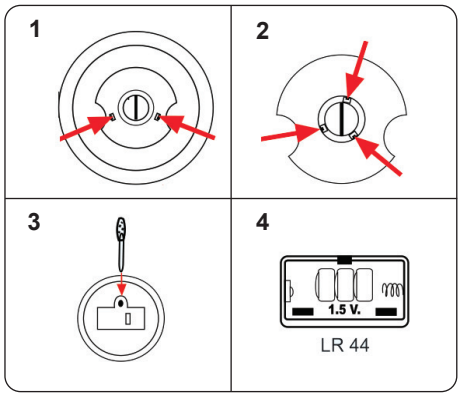

DE

Batterien im Soundmodul wechseln

1. Entfernen Sie das Soundmodul aus dem Lenkrad.
2. Entfernen Sie die Abdeckung und entnehmen Sie das Modul.
3. Öffnen Sie das Batteriefach.
4. Legen Sie 3 x 1,5 V LR44 Knopfzellen ein.
5. Schließen Sie das Batteriefach und bauen Sie das Soundmodul zurück in das Lenkrad.

GB

Changing the batteries in the sound module

1. Remove the sound module from the steering wheel.
2. Remove the cover and take the module out.
3. Open the battery compartment.
4. Insert 3 x 1.5 V LR44 button cells.
5. Close the battery compartment and reinstall the sound module into the steering wheel.

FR

Remplacement des piles du le module sonore

1. Retirez le module sonore du volant.
2. Retirez le couvercle et retirez le module.
3. Ouvrez le compartiment des piles.
4. Insérez 3 piles bouton LR44 de 1,5 V.
5. Fermez le compartiment des piles et réinstallez le module so nor dans le volant.

IT

Sostituzione delle batterie nel modulo audio

1. Rimuovere il modulo audio dal volante.
2. Rimuovere il coperchio e rimuovere il modulo.
3. Aprire il vano batterie.
4. Inserire 3 celle a bottone da 1,5 V LR44.
5. Chiudere il vano batterie e reinstallare il modulo audio nel volante.

ES

Cambiar las pilas del módulo de sonido

1. Retire el módulo de sonido del volante.
2. Retire la tapa y retire el módulo.
3. Abra el compartimento de la pila.
4. Inserte 3 pilas de botón LR44 de 1,5 V.
5. Cierre el compartimento de la batería y vuelva a instalar el módulo de sonido en el volante.

CZ

Výměna baterií ve zvukovém modulu

1. Vyjměte zvukový modul z volantu.
2. Odstraňte kryt a vyjměte modul.
3. Otevřete kryt prostoru pro baterie.
4. Vložte 3 x 1,5V knoflíkové baterie LR44.
5. Zavřete kryt prostoru baterií a vložte zvukový modul zpět do volantu.

PL

Wymiana baterii w module dźwiękowym

1. Zdejmij moduł dźwiękowy z kierownicy.
2. Zdejmij pokrywę i wyjmij moduł.
3. Otwórz komorę baterii.
4. Włóż 3 ogniwa guzikowe LR44 o napięciu 1,5 V.
5. Zamknij komorę baterii i włóż moduł dźwiękowy z powrotem do kierownicy. z powrotem do kierownicy

NL

De batterij in de geluidsmodule vervangen

1. Verwijder de geluidsmodule van het stuurwiel.
2. Verwijder het deksel en de module.
3. Open het deksel van het batterijvakje.
4. Plaats 3 x 1,5 V LR44 knoopcellen.
5. Sluit het batterijvakje en plaats de geluidsmodule in het stuurwiel.

SK

Výmena batérií v zvukovom module

1. Vyberte zvukový modul z volantu.
2. Zložte kryt a vyberte modul.
3. Otvorte kryt na priehradke pre batérie.
4. Vložte 3 x 1,5 V gombíkové batérie LR44.
5. Zatvorte priehradku na batérie a nasaďte zvukový modul späť na volant.

DE

Starten des Models

Drücken Sie den Schlüssel **(6)** in das Zündschloss **(1)** bis das Licht leuchtet **(6.1).**

Achten Sie darauf den Schlüssel nach der Benutzung wieder aus dem Zündschloss zu entfernen, ansonsten könnte Ihr Akku Tiefenentladen werden.

Vorwärts / Rückwärts fahren

Stellen Sie den rechten Ganghebel **(2)** in die Vorwärts / Rückwärts Position und den linken Ganghebel **(3)** in die schnell / langsam Position Drücken Sie das Gaspedal **(4)** damit das Modell vorwärts bzw. rückwärts schnell bzw. langsam fährt. Drücken Sie das Bremspedal **(5)**, das Modell wird gebremst und kommt zum Stillstand.

GB

Starting the model

Press the key **(6)** into the ignition **(1)** until the light comes on **(6.1)**

Be sure to remove the key from the ignition switch after use, otherwise your battery may be deep discharged.

Driving forwards / reverse

Set the right gear lever **(2)** to the forward / reverse position and the left gear lever **(3)** to the fast / slow position. Press the accelerator pedal **(4)** so that the model moves forward or backward fast or slow. If you wish to brake, operate the brake **(5)**. The model will brake.

FR

Démarrage du modèle

Enfoncez la clé **(6)** dans le commutateur de démarrage **(1)** jusqu' à ce que la lumière s'allume **(6.1)**

Assurez-vous de retirer la clé du commutateur de démarrage après utilisation, au cas contraire, votre batterie risque d´être endommagé.

Conduire en Avant / arrière

Positionnez le levier de vitesses droit **(2)** en position «Marche avant/arrière» et le levier de vitesses gauche **(3)** en position «Rapide/Lent». Appuyez sur la pédale d'accélérateur **(4)** pour que le modèle avance ou recule rapidement ou lentement. Pour freiner, actionner le frein **(5).** Le modèle freine.

IT

Avvio del modello

Premere la chiave **(6)** nel commutatore di accensione **(1)** finché la luce si accende **(6.1)**

Accertarsi di rimuovere la chiave dal commutatore di accensione dopo l'uso, altrimenti la batteria potrebbe sotto caricarsi.

Avanti / retromarcia

Portare la leva del cambio destro **(2)** in avanti/indietro e la leva del cambio sinistro **(3)** in posizione rapido/lento. Premere il pedale dell'acceleratore **(4)** in modo che il modello si muova avanti o indietro rapidamente o lentamente. Se si desidera frenare durante la guida premere il freno **(5)** a destra sul appoggiapiedi. La modello si ferma.

ES

Inicio del modelo

Introducir la llave **(6)** en la cerradura de contacto **(1)** hasta que se encienda la luz **(6.1)**

Asegúrese de retirar la llave de la cerradura de contacto después de usarla, de lo contrario su batería podría descargarse profunda.

Avance / marcha atrás

Mueva la palanca de cambios derecha **(2)** a la posición de avance/retroceso y la palanca de cambios izquierda **(3)** a la posición rápido/lento. Pulse el pedal del acelerador **(4)** para que el modelo avance o retroceda rápida o lentamente. Presione el freno **(5)**. La modelo se frena.

CZ

Nastartování modelu

Zasuňte klíč **(6)** do spínací skříňky **(1),** dokud se nerozsvítí světlo **(6.1).**

Po použití je nutno vytáhnout klíček ze spínací skříňky, v opačném případě může dojít k úplnému vybytí akumulátoru (baterie).

Jízda dopředu/dozadu

Umístěte pravou řadicí páku **(2)** do polohy pro jízdu „dopředu dozadu" a levou řadicí páku **(3)** do polohy pro rychlou/pomalou jízdu. Sešlápněte plynový pedál **(4).** Model se nyní bude pohybovat rychle nebo pomalu ve směru dopředu nebo dozadu. Sešlápnutím brzdového pedálu **(5)** způsobí, že model začíná brzdit a zastaví se.

PL

Rozpoczęcie pracy z modelem

Wcisnąć kluczyk **(6)** do stacyjki **(1)** aż do momentu, gdy świeci się kontrolka **(6.1)**.

Należy pamiętać, aby po użyciu wyjąć kluczyk ze stacyjki, w przeciwnym razie akumulator może zostać głęboko rozładowany.

Jazda do przodu / do tyłu

Ustaw prawą dźwignię zmiany biegów **(2)** w pozycji jazdy do przodu / do tyłu, a lewą dźwignię zmiany biegów **(3)** w pozycji jazdy szybkiej / wolnej Naciśnij pedał przyspieszenia **(4),** aby model jechał do przodu lub do tyłu szybko lub wolno. Naciśnij pedał hamulca **(5)**, model wyhamuje i zatrzyma się.

NL

Model starten

Steek de sleutel **(6)** in het contact **(1)** tot het licht aangaat **(6.1).**

Verwijder de contactsleutel na afgerond gebruik anders kan de accu volledig ontladen raken.

Vooruit / achteruit rijden

Plaats de rechter versnellingshendel **(2)** in de vooruit/achteruit positie en het linker versnellingshendel **(3)** in de positie snel/langzaam rijden. Druk op het gaspedaal **(4).** Nu beweegt het model snel of langzaam naar voren of naar achteren. Door het drukken op het rempedaal **(5)** begint het model te remmen en komt het tot stilstand.

SK

Spustenie modelu

Vložte kľúč **(6)** do zapaľovania **(1)**, pokým sa nezapne svetlo **(6.1)**.

Po použití vytiahnite kľúč zo zapaľovania, inak môže dôjsť k úplnému vybitiu akumulátora.

Jazda dopredu/dozadu

Pravú radiacu páku **(2)** nastavte do polohy dopredu/dozadu a ľavú radiacu páku **(3)** do polohy rýchla/pomalá jazda. Stlačte plynový pedál **(4).** Model sa teraz bude pohybovať rýchlo alebo pomaly dopredu alebo dozadu. Stlačenie brzdového pedála **(5)** spôsobí, že model začne brzdiť a nakoniec sa zastaví.

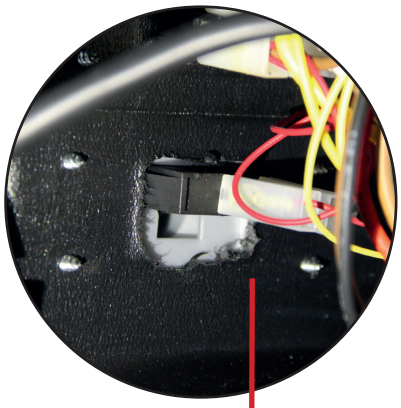
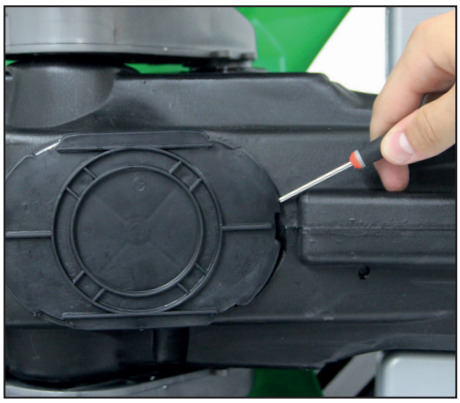
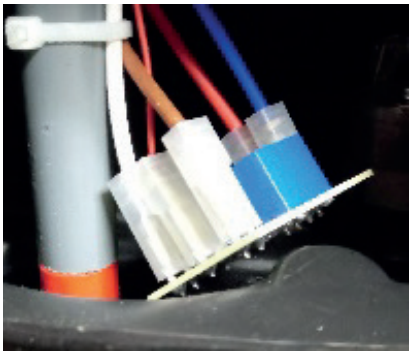
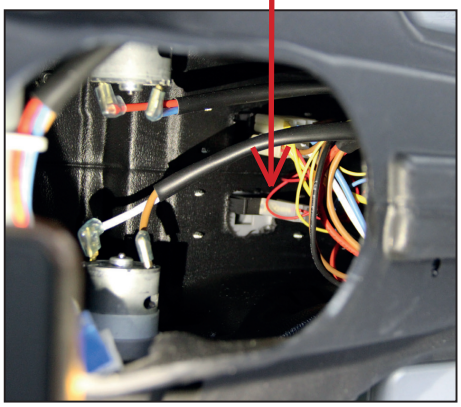

DE
Fehlerbehebung
Öffnen Sie durch Hebeln mit einem Schraubenzieher oder ähnlichem die Serviceklappen an der Unterseite des Fahrzeugs. Überprüfen Sie (wie in den Abbildungen gezeigt) ob alle Kabel richtig eingesteckt sind.
ACHTUNG!
Im Inneren des Chassis können sich spitze und scharfkantige Schrauben und Teile befinden. Hier besteht Verletzungsgefahr!

GB
Troubleshooting
Open the service flaps on the underside of the vehicle by levering with a screwdriver or similar. Check (as shown in the illustrations) that all cables are plugged in correctly.
ATTENTION!
There may be sharp-edged screws and parts inside the chassies. There is a danger of injury here!

FR
Dépannage
Ouvrez les trappes de service situées sous le véhicule en faisant levier avec un tournevis ou similaire. Vérifiez (comme indiqué dans les illustrations) que tous les câbles sont correctement branchés.
ATTENTION !
A l'intérieur du châssis, il peut y avoir des vis et des pièces à arêtes vives. Il y a un risque de blessure ici !

IT - Risoluzione dei problemi
Aprire gli sportelli di servizio sul lato inferiore del veicolo facendo leva con un cacciavite o simili. Controllare (come mostrato nelle immagini) che tutti i cavi siano inseriti correttamente.
ATTENZIONE!
All'interno del chassis possono essere presenti viti a spigoli vivi e parti. Qui c'è il rischio di lesioni!

ES
Solución de problemas
Abrir las tapas de servicio en la parte inferior del vehículo haciendo palanca con un destornilla dor o similar. Compruebe (como se muestra en las imágenes) que todos los cables estén conectados correctamente.
Atención!
Dentro del chasis puede haber tornillos y piezas con bordes afilados. Hay un riesgo de lesiones aquí!

CZ
Odstraňování závad
Pomocí šroubováku nebo podobného nástroje otevřete servisní kryty, které se nachází pod vozidlem. Zkontrolujte, zda jsou všechny kabely správně připojeny (viz obrázky).
POZOR!
Uvnitř podvozku se mohou nacházet špičaté a ostré šrouby, jakož i části.
V této oblasti existuje nebezpečí poranění!

PL
Rozwiązywanie problemów
Otwórz drzwi serwisowe na spodzie pojazdu, podważając je śrubokrętem lub podobnym narzędziem. spód pojazdu. Sprawdź (jak pokazano na ilustracjach), czy wszystkie kable są prawidłowo podłączone.
UWAGA!
Wewnątrz obudowy mogą znajdować się śruby i części o ostrych krawędziach. Istnieje ryzyko obrażeń!

NL
Problemen oplossen
Open met een schroevendraaier of gelijk gereedschap de servicekleppen onder het voertuig. Controleer dat alle kabels goed zijn aangesloten (zie afbeeldingen).
LET OP!
In het chassis kunnen puntige en scherpe schroeven en onder de zelen zijn. Hier bestaat een risico op letsel!

SK
Odstraňovanie porúch
Na otvorenie servisných otvorov pod vozidlom použite skrutkovač alebo jemu podobný nástroj. Skontrolujte, či sú všetky káble správne pripojené (viď. obrázky).
POZOR!
Vo vnútri podvozku sa môžu nachádzať špicaté, či ostré skrutky a diely. V tejto časti hrozí nebezpečenstvo poranením!

DE

Problem	Ursache	Lösung
Der Akku lässt sich nicht mehr laden	Ladegerät oder Akku defekt.	Ladegerät und Akku prüfen.
Akku lässt sich nicht mehr laden obwohl Akku und Ladegerät in Ordnung sind.	Ladebuchse defekt.	Ladebuchse prüfen bzw. tauschen.
Die Fahrzeit ist sehr gering	Der Akku wurde tiefenentladen oder ist verschlissen.	Neuen Akku verwenden und Tiefenentladung vermeiden.
keine Funktion	Akku ist nicht oder falsch angeschlossen	Akku anschließen (siehe Anleitung)
	Ein Aus Schalter defekt	Schalter prüfen bzw. tauschen.
Lässt sich einschalten aber fährt nicht	Motorkabel falsch oder nicht angeschlossen.	Motorkabel prüfen und anschließen (siehe Anleitung).
Lässt sich einschalten aber fährt nicht, bzw. nur in eine Richtung	Gas- oder Richtungsschalter defekt.	Schalter prüfen bzw. tauschen.
Lässt SICH einschalten aber fährt nur in eine Richtung	Richtungsschalter defekt.	Schalter prüfen bzw. tauschen.
Die aktive Sicherung löst aus und schaltet für einige Sekunden das Gerät ab. Man hört zu Anfangs ein einmaliges Klicken	Überlastung oder elektr. Kurzschluss.	Nicht überlasten bzw. Gerät überprüfen lassen.
Fahrzeug hat sehr hohen Verschleiß an Schaltern	Schmutz und Feuchtigkeit beschädigen die Schalter.	Nicht in Feuchtigkeit oder Schmutz wie Wiesen, Kies, Sand etc. fahren.
Die Gummireifen lösen sich an den Rädern	Auf zu heißem Untergrund oder in Schmutz gefahren.	Reifen wechseln und heiße Untergründe und Schmutz vermeiden.

GB

Problem	Source	Solution
The battery can no longer be charged	Carger or battery defective.	Check charger and battery
The battery can no longer be charged although the battery and charger are OK.	Charging socket defective	Check or replace the charging socket.
The journey time is very short.	The battery has been deep discharged or is worn out.	Use a new battery and avoid deep discharge.
No function	Battery is not or incorrectly connected.	Connect the battery (see instructions)
	ON/OFF switch defective.	Check or replace switch.
Can be switched on but does not drive.	Motor cable incorrectly connected or not connected.	Check and connect motor cable (see instructions).
Can be switched on but does notmove, or only direction.	Gas or direction switch defective.	Check or replace switch.
Can be switched on but only travels in one direction	Directional switch defective.	Check or replace switch.
The active fuse blows and switches the unit off for a few seconds. You will hear a single click at the beginning	Oberload or electrical short circuit.	Do not overload or have the until checked.
Vehicle has very high wear on switches.	Dirt and moisture damage the switches.	Do not drive in moisture or dirt such as meadows, gavel, sand, etc.
The rubber tyres come loose on the wheels	Ridden on too hot a surface or in dirt.	Change tyres and avoid hot surfaces and dirt.

FR

Problème	Origine	Sollution
La batterie ne peut plus être chargée	Chargeur ou batterie défectueux.	Vérifiez le chargeur et la batterie.
La batterie ne peut plus être chargée bien que la batterie et le chargeur soient en bon état.	Prise de charge défectueuse.	Vérifiez ou remplacez la prise de charge.
Vérifiez ou remplacez la prise de charge.	La batterie a été profondément déchargée ou est usée.	Utilisez une batterie neuve et évitez les décharges profondes.
Pas de fonction	La batterie n'est pas ou mal connectée	Connectez la batterie (voir instructions)
	Interrupteur marche-arrêt défectueux	Vérifiez ou remplacez le commutateur.
Peut être mis en marche mais ne conduit pas	Le câble du moteur est mal connecté ou n'est pas connecté.	Vérifiez et connectez le câble du moteur (voir instructions).
Peut être mis en marche mais ne bouge pas, ou seulement dans une direction.	Interrupteur de gaz ou de direction défectueux.	Vérifiez ou remplacez le commutateur.
Peut être mis en marche mais ne se déplace que dans une seule direction	Le commutateur directionnel est défectueux.	Vérifiez ou remplacez le commutateur.
Le fusible actif saute et éteint l'appareil pendant quelques secondes. Vous entendrez un seul clic au début	Surcharge ou court-circuit électrique.	Ne pas surcharger l'appareil ou le faire contrôler.
Le véhicule présente une usure très importante des interrupteurs	La saleté et l'humidité endommagent les interrupteurs.	Ne pas conduire dans l'humidité ou la saleté comme les prairies, le gravier, le sable, etc.
Les pneus en caoutchouc se détachent des roues.	Monté sur une surface trop chaude ou dans la saleté	Changez les pneus et évitez les surfaces chaudes et la saleté.

IT

Problema	Causa	Soluzione
La batteria non può più essere caricata	Caricatore o batteria difettosi.	Controllare il caricatore e la batteria.
La batteria non può più essere caricata anche se batteria e caricatore sono in ordine.	Presa di ricarica difettosa	Controllare o sostituire la presa di carica.
Il tempo di guida è molto breve	La batteria è stata scaricata profondamente o è consumata.	Usare una batteria nuova ed evitare la scarica profonda.
Nessuna funzione	La batteria non è o non è collegata correttamente.	Collegare la batteria (vedi istruzioni)
	Interruttore ON/OFF difettoso	Controllare o sostituire l'interruttore.
Può essere acceso ma non si muove	Cavo del motore collegato in modo errato o non collegato.	Controllare e collegare il cavo del motore (vedi istruzioni).
Può essere acceso ma non si muove, o solo in una direzione	Gas o interruttore di direzione difettoso.	Controllare o sostituire l'interruttore
Può essere acceso ma si muove solo in una direzione	Interruttore direzionale difettoso.	Controllare o sostituire l'interruttore
La sicurezza attiva salta e spegne il dispositivo per alcuni secondi. Si sentirà un singolo clic all'inizio.	Sovraccarico o corto circuito elettrico.	Non sovraccaricare o far controllare il dispositivo
Il veicolo ha un'usura molto elevata sugli interruttori	Lo sporco e l'umidità danneggiano gli interruttori.	Non guidare in ambienti umidi o sporchi come prati, ghiaia, sabbia, ecc.
Le gomme si allentano sulle ruote	Guidato su una superficie troppo calda o nello sporco.	Cambiare i pneumatici ed evitare le superfici calde e lo sporco.

ES

Problema	Causa	Solución
La batería no se puede cargar	Cargador o batería defectuosa.	Compruebe el cargador y la batería.
La batería ya no se puede cargar aunque la batería y el cargador están en orden.	Enchufe de carga defectuoso.	Compruebe o sustituya la toma de carga.
El tiempo de conducción es muy corto	La batería se ha descargado profundamente o está desgastada.	Utilice una batería nueva y evite una descarga profunda.
ninguna función	La batería no está conectada o está mal conectada	Conectar la batería (ver instrucciones)
	Interruptor ON/OFF defectuoso	Compruebe o sustituya el interruptor.
Se puede encender pero no se mueve	El cable del motor está mal conectado o no está conectado.	Comprobar y conectar el cable del motor (ver instrucciones).
Puede encenderse pero no conducir, o sólo en una dirección	Interruptor de gas o de dirección defectuoso.	Compruebe o sustituya el interruptor.
Se puede encender pero sólo se mueve en una dirección (si se dispone de interruptores de dirección	Interruptor direccional defectuoso.	Compruebe o sustituya el interruptor.
El fusible activo salta y apaga el aparato durante unos segundos. Al principio se oye un solo clic	Sobrecarga o cortocircuito eléctrico.	No sobrecargue o hacer revisar el dispositivo.
El vehículo tiene un desgaste muy grande en los interruptores	La suciedad y la humedad dañan los interruptores.	No conduzca en lugares húmedos o sucios como prados, grava, arena, etc.
Los neumáticos se aflojan en las ruedas	Montado en una superficie demasiado caliente o en la suciedad.	Cambia los neumáticos y evita las superficies calientes y la suciedad.

CZ

Problém	Zdroj	Řešení
Baterii již nelze nabíjet	Nabíječka nebo baterie je vadná.	Kontrola nabíječky a baterie
Baterii již nelze nabíjet, přestože baterie i nabíječka jsou v pořádku.	Vadná nabíjecí zásuvka.	Zkontrolujte nebo vyměňte nabíjecí zásuvku.
Doba jízdy je velmi krátká.	Baterie je hluboce vybitá nebo opotřebovaná.	Použijte novou baterii a vyhněte se hlubokému vybití.
Žádná funkce	Baterie není připojena nebo je připojena nesprávně.	Připojte baterii (viz pokyny)
	Vadný spínač ON/OFF.	Zkontrolujte nebo vyměňte spínač.
Lze zapnout, ale nejezdí.	Kabel motoru je nesprávně připojen nebo není připojen.	Zkontrolujte a připojte kabel motoru (viz pokyny).
Lze zapnout, ale nepohybuje se, nebo pouze směr.	Plyn nebo směrový spínač jsou vadné.	Zkontrolujte nebo vyměňte spínač.
Lze zapnout, ale pohybuje se pouze jedním směrem.	Vadný směrový spínač.	Zkontrolujte nebo vyměňte spínač.
Aktivní pojistka se přepálí a přístroj se na několik sekund vypne. Na začátku uslyšíte jedno cvaknutí.	Horní zatížení nebo elektrický zkrat.	Nepřetěžujte je a nenechávejte je zkontrolovat.
Vehicle has very high wear on switches.	Vozidlo má velmi vysoké opotřebení spínačů.	Nejezděte ve vlhku nebo v nečistotách, jako jsou louky, mlat, písek apod.
Pryžové pneumatiky se na kolech uvolňují.	Jízda na příliš horkém povrchu nebo v nečistotách.	Vyměňte pneumatiky a vyhněte se horkým povrchům a nečistotám.

PL

Problem	Przyczyna	Rozwiązanie
Akumulator nie jest ładowany	Pojazd nie reaguje na pilota zdalnego sterowania	Sprawdź ładowarkę i akumulator.
Nie można już ładować akumulatora, chociaż sam akumulator i ładowarka są w porządku.	Pojazd nie reaguje na pilota zdalnego sterowania	Sprawdź lub wymień gniazdo ładowania.
Czas jazdy jest bardzo krótki	Akumulator został głęboko rozładowany lub jest zużyty.	Należy używać nowych baterii i unikać głębokiego rozładowania.
Model nie działa.	Akumulator został nieprawidłowo podłączony	Prawidłowo podłączyć akumulator (patrz instrukcja).
	Awaria przełącznika ON/OFF	Sprawdzić lub wymienić przełącznik
Po włączeniu pojazd nie jeździ.	Nieprawidłowo podłączony lub niepodłączony kabel silnika.	MSprawdzić i podłączyć kabel silnika (patrz instrukcja).
Lze zapnout, ale nepohybuje se, nebo pouze směr.	Uszkodzony przełącznik gazu lub kierunku.	Sprawdzić lub wymienić przełącznik.
Lze zapnout, ale pohybuje se pouze jedním směrem	Uszkodzony przełącznik kierunku.	Sprawdzić lub wymienić przełącznik.
Aktivní pojistka se přepálí a přístroj se na několik sekund vypne. Na začátku uslyšíte jedno cvaknutí.	Obciążenie lub zwarcie.	Unikać obciążenia pojazdu, ewentualnie sprawdzić pojazd.
Vehicle has very high wear on switches.	Vozidlo má velmi vysoké opotřebení spínačů.	Nejezděte ve vlhku nebo v nečistotách, jako jsou louky, mlat, písek apod.
Gumowe opony luzują się na kołach.	Jazda na zbyt gorącej powierzchni lub w brudzie.	Zmień opony i unikaj gorących powierzchni i brudu.

NL

Probleem	Oorzaak	Oplossing
De batterij kan niet meer opgeladen worden	Lader of batterij defect.	Controleer lader en batterij.
De batterij kan niet meer worden opgeladen, hoewel de batterij en de lader in orde zijn.	Laad contactdoos defect	Controleer of vervang het laadcontact.
De rijtijd is erg kort	De batterij is diep ontladen of versleten.	Gebruik een nieuwe batterij en vermijd diepontlading.
Model werkt niet.	De batterij is verkeerd aangesloten.	Sluit de batterij op de juiste manier aan (zie gebruiksaanwijzing).
	ON/OFF schakelaar defect.	Controleer of vervang de schakelaar.
Na het aanzetten rijdt het voertuig niet.	Motorkabel verkeerd of niet aangesloten.	Controleer en sluit de motorkabel aan (zie gebruiksaanwijzing).
Na het aanzetten het voertuig rijdt, of slechts in één richting	Gas- of richtingsschakelaar defect.	Controleer of vervang de schakelaar.
Na het aanzetten rijdt het voertuing slechts ein één richting	Richtingsschakelaar defect.	Controleer of vervang de schakelaar.
De actieve zekering wordt geactiveerd en schakelt het apparaat voor enkele seconden uit. Eerst is een enkele klik hoorbaar.	Belast of kortsluiting	Vermijd belasing van het voertuig, of controleer het voertuig.
Schakelaars in en voertuig verslijten zeer vaak.	Vuil en vocht beschadigen de schakelaars.	Rijd niet in natte of verontreinigde bebieden zoals weilanden, grind, zand, e.d.
Rubberen banden komen los op de wielen.	Rijden op een de heet of verontreinigd wegdek.	Verwissel banden en vermijd hete en vervuilde oppervlakken.

SK

Problém	Príčina	Riešenie
Batériu už nie je možné nabíjať	Chybná nabíjačka alebo batéria.	Skontrolujte nabíjačku a batériu.
Batériu už nemožno nabíjať, hoci batéria a nabíjačka sú v poriadku.	Chybná nabíjacia zásuvka	Skontrolujte alebo vymeňte nabíjaciu zásuvku.
Čas jazdy je veľmi krátky	Akumulátor bol hlboko vybitý alebo je opotrebovaný.	Použite novú batériu a vyhnite sa hlbokému vybitiu.
keine Funktion	Batéria nie je alebo je nesprávne pripojená	Pripojte batériu (pozri pokyny).
	Chybný vypínač	Skontrolujte alebo vymeňte spínač.
Dá sa zapnúť, ale nepohybuje sa	Kábel motora je nesprávne pripojený alebo nie je pripojený.	Skontrolujte a pripojte kábel motora (pozri pokyny).
Môže byť zapnutý, ale nepohybuje sa alebo sa pohybuje len jedným smerom.	Poškodený plynový alebo smerový spínač.	Skontrolujte alebo vymeňte spínač.
Dá sa zapnúť, ale pohybuje sa len jedným smerom	Smerový spínač je chybný.	Skontrolujte alebo vymeňte spínač.
Aktívna poistka sa prepáli a jednotka sa na niekoľko sekúnd vypne. Najprv počujete jediné kliknutie	Preťaženie alebo elektrický skrat.	Prístroj nepreťažujte a nenechajte ho skontrolovať.
Vozidlo má veľmi vysoké opotrebenie spínačov	Nečistoty a vlhkosť poškodzujú spínače	Nejazdite vo vlhku alebo v nečistote, ako sú lúky, štrk, piesok atď.
Gumené pneumatiky sa na kolesách uvoľnia.	Jazda na príliš horúcom povrchu alebo v špine.	Vymeňte pneumatiky a vyhýbajte sa horúcim povrchom a nečistotám.

DE - Weitere Problemlösungen finden Sie im Internet in unserer FAQ unter:
GB - You can find further solutions to problems on the Internet in our FAQ at:
FR - Vous trouverez d'autres solutions aux problèmes sur Internet dans notre FAQ sous:
IT - Ulteriori soluzioni ai problemi su Internet sono disponibili nelle nostre FAQ all'indirizzo:
ES - Puede encontrar más soluciones a los problemas en Internet en nuestras preguntas frecuentes en:
CZ - Další řešení problémů na internetu najdete v našich často kladených dotazech na adrese:
PL - Więcej informacji na temat rozwiązywania problemów w Internecie można znaleźć w naszym dziale FAQ na stronie:
NL - Meer oplossingen voor problemen op het internet vindt u in onze FAQ op:
SK - Ďalšie riešenia problémov na internete nájdete v našich častých otázkach v časti:

https://jamara-shop.com/FAQ

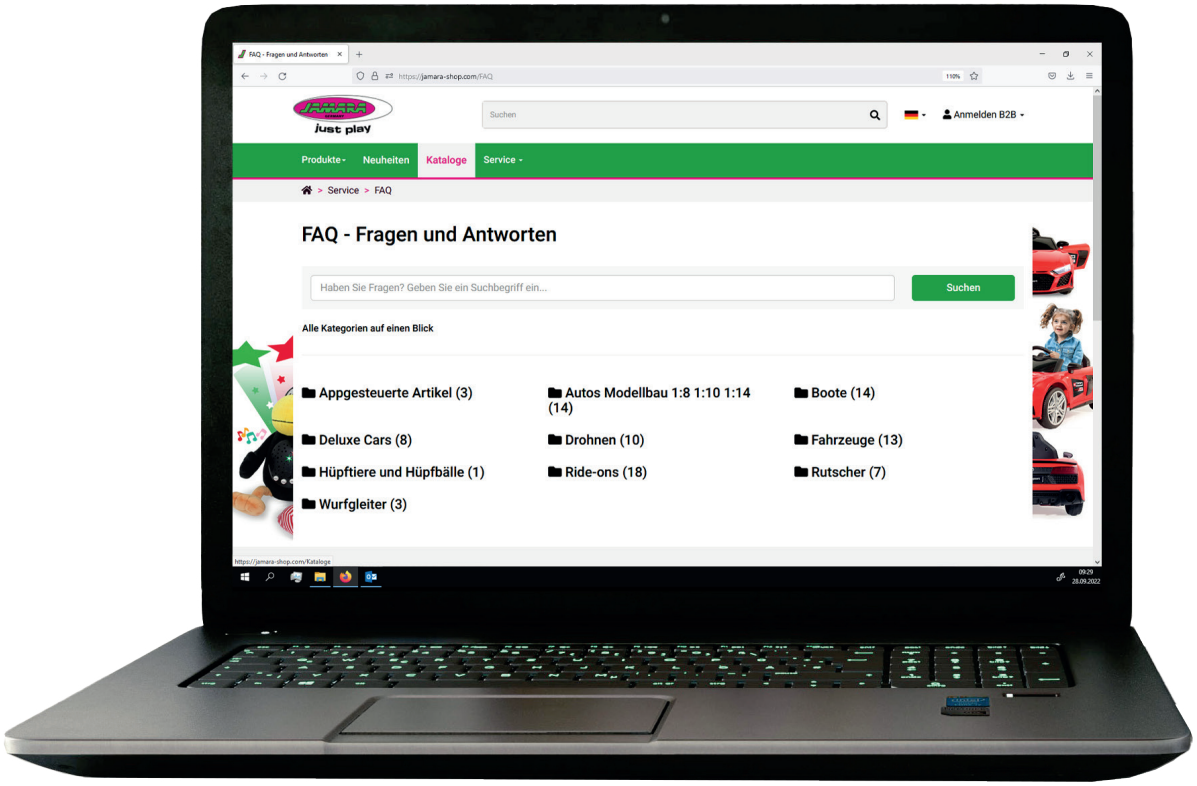

DE - Ersatzteile **FR** - Pièces de rechange **ES** - Lista de repuestos **PL** - Części zamienne **SK** - Náhradné diely

GB - Spare parts **IT** - Pezzi di ricambio **CZ** - Náhradní díly **NL** - Onderdelen

No. 412508 1 **2V 12Ah**
Bleiakku
Lead acid battery
Batterie plomb
Batteria al piombo
Batería de plomo
Olověný akumulátor
Akumulator
Loodaccu
Olovený akumulátor

No. 412626
Getriebe
Transmission
Entraînement
Trasmissione
Engranaje
Převodovka
Przekładnia
Versnellingsbak
Prevodovka

No. 412627
Rad vorne
Wheel front
Roue avant
Ruota anteriore
Rueda delantera
Přední kolo
Koło przednie
Voorwiel
Predné koleso

No. 412628
Rad hinten
Wheel rear
Roue arrière
Ruota posteriore
Rueda trasera
Zadní kolo
Tylne koło
Achterwiel
Zadné koleso

No. 412700 **12V**
Ladegerät
Charger
Chargeur
Caricatore
Cargador
Nabíječka
Ładowarka
Lader
Nabíjačka

No. 413030
Lenkradaufnahme
Steering wheel mount
Support de volant
Supporto per volante
Soporte para volante
Úchyt volantu
Mocowanie kierownicy
Stuurwielhouder
Držiak na volant

No. 413031 **12V**
Lenkrad
Steering wheel
Volant
Volante
Volante
Volant
Kierownica
Stuurwiel
Volant

No. 413091
Schalter langsam/schnell
Switch slow / fast
Interrupteur lente / rapide
Interruttore lento / veloce
Interruptor lento / rápido
Přepínač „ pomalu/rychle"
Przełączanie wolne/szybkie
Schakelaar „langzaam/snel"
Prepínač „pomaly/rýchlo"

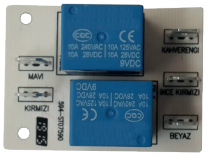

No. 413092
Elektronik hinten
Electronics rear
Électronique arrière
Elettronica posteriore
Electrónica trasera
Elektronika za sebou
Tylna elektronika
Elektronica achter
Elektronika za sebou

No. 413093
Relais vorn
Relay front
Relay avant
Relay anteriore
Relay delantero
Relé na přední straně
Czoło przekaźnika
Relais vooraan
Relé na prednej strane

No. 413094
Zündschlüssel
Ignition key
Clé de contact
Chiave di accensione
Llave de encendido
Klíček
Kluczyk zapłonu
Sleutel
Kľúč

No. 413095
Sicherungsscheibe für Lenkrad
Lock washer for steering wheel
Rondelle de blocage pour volant
Rondella di sicurezza per volante
Arandela de seguridad para volante
Bezpečnostní štít na volantu
Podkładka zabezpieczająca do koła kierownicy
Stuurwiel - veiligheidsschijf
Ochrana na volant

No. 413096
Schlüsselabdeckung
Key cover
Couverture de clé
Coperchio per chiave
Tapa de la llave
Kryt klíče
Pokrywa klucza
Sleutelbeschermer
Kryt kľúča

No. 413124
Ganghebel
Gear lever
Levier de vitesse
Leva del cambio
Palanca de cambios
Řadící páka
Dzwignia zmiany biegów
Versnellingspook
Rýchlostná páka

No. 413129
Akkubox
Battery box
Accubox
Cassa batteria
Caja batería
Krabice na baterie
Skrzynka akumulatora
Accubak
Krabička na batérie

No. 413133
Endkappe vorne rund
End Cap front
Capuchon de fin avant
Tappo finale avanti
Tapa final delante
Koncovka vpředu kulatá
Zaślepka okrągła z przodu
Eindkap rond aan de voorzijde
Koncovka vpredu okrúhla

No. 413134
Endkappe hinten flach VE2
End Cap back flat 2 pcs
Capuchon de fin arriere 2 pc.
Tappo finale dietro 2 pezzi
Tapa final atras 2 piezas
Ploché zadní koncovky, 2 kusy
Zaślepki tylne płaskie, 2 sztuki
Platte eindkappen, 2 stuks
Ploché zadné koncovky, 2 kusy

No. 413453 **grün / green**
Scheinwerfer Anschluß weiß
Headlight connector white
Phare connexion blanc
Faro collegamento bianco
Faro conexión blanco
Světlomet připojení bílé
Reflektor połączenie białe
Koplamp aansluiting wit
Svetlomet pripojenie biele

No. 413454 **grün / green**
Scheinwerfer Anschluß schwarz
Headlight connector black
Phare connexion noir
Faro collegamento nero
Faro conexión negro
Světlomet připojení černá
Reflektor połączenie Czarny
Koplamp aansluiting zwart
Svetlomet pripojenie čierne

No. 413455 **rot / red**
Scheinwerfer Anschluß weiß
Headlight connector white
Phare connexion blanc
Faro collegamento bianco
Faro conexión blanco
Světlomet připojení bílé
Reflektor połączenie białe
Koplamp aansluiting wit
Svetlomet pripojenie biele

No. 413456 **rot / red**
Scheinwerfer Anschluß schwarz
Headlight connector black
Phare connexion noir
Faro collegamento nero
Faro conexión negro
Světlomet připojení černá
Reflektor połączenie Czarny
Koplamp aansluiting zwart
Svetlomet pripojenie čierne

No. 413457 **rot / red**
Gaspedal
Accelerator pedal
Pédale d´accélérateur
Pedale del gas
Pedal del acelerado
Pedál akcelerátoru
Pedał przyspieszenia
Gaspedaal
Pedál akcelerátora

without illustration

No. 413458 **grün / green**
Motorhaube
Bonnet
Capot du moteur
Cofano motore
Capó del motor
Kapota motoru
Pokrywa silnika
Motorkap
Kapota motora

without illustration

No. 413459 **rot / red**
Motorhaube
Bonnet
Capot du moteur
Cofano motore
Capó del motor
Kapota motoru
Pokrywa silnika
Motorkap
Kapota motora

No. 460350
Anhänger grün
Trailer green
Remorque verte
Rimorchio verde
Remolque verde
Zelená kličenka
Przyczepa zielony
Groene hanger
Príves zelená

No. 460760
Anhänger rot
Trailer red
Remorque rouge
Rimorchio rosso
Remolque rojo
Červená kličenka
Przyczepa czerwona
Rode hanger
Príves hniloba

Irrtum und technische Änderungen vorbehalten. Copyright JAMARA e.K. 2022
Kopie und Nachdruck, auch auszugsweise, nur mit Genehmigung von JAMARA e.K.

All rights reserved. Copyright JAMARA e.K. 2022
Copying or reproduction in whole or part, only with the expressed permission of JAMARA e.K.

DE - Entsorgungshinweise
Batterien und Akkumulatoren dürfen nicht im Hausmüll entsorgt werden sondern müssen getrennt entsorgt werden. Sie sind verpflichtet, Altbatterien der fachgerechten Entsorgung (getrennte Sammlung) zuzuführen. Nach Gebrauch können Sie Batterien unentgeltlich im Handelsgeschäft zurückgeben. Nachdem Batterien Stoffe enthalten, die reizend wirken, Allergien auslösen können oder hochreaktiv sind, ist die getrennte Sammlung und ordnungsgemäße Verwertung wichtig für die Umwelt und Ihre Gesundheit. Sofern die Batterien unterhalb der durchgestrichenen Abfalltonne auf Rädern mit einem chemischen Zeichen Hg, Cd oder Pb gekennzeichnet ist, bedeutet dies, dass diese mehr als 0,0005 % Quecksilber (Hg), mehr als 0,002 % Cadmium (Cd) oder mehr als 0,004 % Blei (Pb) enthält.

GB - Disposal restrictions
Batteries and accumulators must not be disposed of in domestic waste. You are obliged to dispose of batteries (seperate collection) appropriately. After use you can return batteries free of charge to the retail store. As batteries contain substances that can be irritant, can cause allergy and are highly reactive, separate collections and proper recycling is important to the environment and to your health. If the batteries are marked with a chemical symbol Hg, Cd or Pb below the crossed-out waste bin on wheels it refers to that more than 0.0005% of mercury (Hg), more than 0.002% of cadmium (Cd) or more than 0.004% Lead (Pb) is included.

FR - Consignes de recyclage
Les piles et les accumulateurs ne doivent strictement pas être jetés avec les ordures ménagères, mais doivent être jetés séparément. Vous êtes tenues de déposer vos piles usagés dans les centres communaux de collecte (collecte sélective). Après tout utilisation, vous avez la possibilité de retourner vos piles gratuitement chez des commerçants. Dès lors que les piles contiennent des substances qui peuvent causés des irritations et pouvant provoquer des allergies, il est recommandé d´effectuer la collecte et le recyclage comme recommandé, ce qui est très important pour l´environnement et votre santé. Dans la mesure où vous visualiser un symbole de poubelle avec roulettes et une croix, mis en évidence avec un symbole chimique Hg, Cd ou Pb, cela signifie que ces piles contiennent plus de 0,0005% de mercure (Hg), plus de plus de 0,002% de cadmium (Cd),ou plus de 0,004% de plomb (Pb).

IT - Istruzioni per lo smaltimento
Batterie e gli accumulatori non devono essere smaltiti nei rifiuti domestici, ma devono essere smaltiti separatamente. Siete obbligati di eseguire lo smaltimento professionale delle batterie vecchie (raccolta differenziata). È possibile restituire le batterie dopo l'uso gratuitamente nelle attività commerciali. Dato che le batterie contengono delle sostanze, che provocano irritazione, possono causare allergie o sono altamente reattivi, la raccolta differenziata e il riciclaggio sono importanti per l'ambiente e la sua salute. Se le batterie, a disotto del "bidone a ruote cancellato" sono segnati con un simbolo chimico Hg, Cd o Pb, significa che questi contengono più di 0,0005 % Mercurio (Hg), più di 0,002 % Cadmio (Cd) o piu di 0,004 % Piombo (Pb).

ES - Notas sobre el reciclado
Baterías y acumuladores no deben desecharse en la basura doméstica, pero se deben desechar de forma separada. Usted está obligado, a realizar la eliminación profesional de las baterías viejas (recogida selectiva). Es posible devolver las baterías después de su uso de forma gratuita en las actividades comerciales. Dado que las baterías contienen sustancias que causan irritación, pueden causar alergias o son altamente reactivos, la recogida selectiva y el reciclaje son importantes para el ambiente y su salud. Si las baterías, por debajo del "bidón con ruedas borrado" están marcados con un símbolo químico, Hg, Cd o Pb, significa que contiene más de un 0,0005 % de Mercurio (Hg), más de 0,002 % de Cadmio (Cd) o más de 0,004 % de Plomo (Pb).

CZ - Informace týkající se likvidace
Baterie a akumulátory se nesmí vyhazovat spolu s komunálním odpadem, ale je nutné je likvidovat zvlášť. Uživatel je povinen likvidovat použité baterie v souladu s předpisy (samostatný sběr odpadů). Po použití je možné baterie zdarma odevzdat v obchodě. Baterie obsahují látky, které působí dráždivě, mohou způsobit alergické reakce a jsou velmi reaktivní, proto je samostatný sběr a využití v souladu s předpisy velmi důležité pro životní prostředí a Vaše zdraví. Pokud baterie, pod přeškrtnutým odpadkovým košem na kolečkách, jsou označeny chemickým symbolem Hg, Cd nebo Pb, to znamená, že obsahují více než 0,0005% rtuti (Hg), více než 0,002% kadmia (Cd) nebo více, než 0,004 % olova.

PL - Informacje dotyczące utylizacji
Baterii i akumulatorów nie wolno wyrzucać z odpadami z gospodarstw domowych lecz należy usuwać je oddzielnie. Użytkownik jest zobowiązany do usuwania zużytych baterii zgodnie z przepisami (oddzielna zbiórka odpadów). Po zużyciu można zwrócić baterie nieodpłatnie w sklepie. Baterie zawierają substancje które działają drażniąco, mogą wywoływać alergie i są wysoce reaktywne, dlatego oddzielna ich zbiórka i ich wykorzystanie zgodnie z przepisami są ważne dla środowiska i Państwa zdrowia. Jeżeli baterie, poniżej przekreślonego kosza na odpady na kółkach, oznaczone są znakiem chemicznym Hg, Cd lub Pb, oznacza to, że zawierają one więcej niż 0,0005% rtęci (Hg), więcej niż 0,002% kadmu (Cd) lub więcej niż 0,004% ołowiu.

NL - Informatie over de afvalverwerking
Batterijen en accu`s mogen niet met het gewone huisvuil weggegooid worden, maar moeten apart worden verwijderd. De eindgebruiker moet de gebruikte batterijen in overeenstemming met de procedures ontdoen (gescheiden inzameling van afval). Na gebruik kan de batterij kosteloos in de winkel worden teruggegeven. De batterijen bevatten stoffen die irriterend zijn, kunnen allergieën veroorzaken en zijn zeer reactief, moeten om die reden afzonderlijk worden ingezameld en in overeenstemming met de bepalingen betreffende het milieu en de gezondheid worden gebruikt. Wanneer de batterijen onder het symbool van de doorkruiste afvalbak met wielen, met chemisch symbool Hg, Cd en Pb zijn gemarkeerd, geeft dat aan dat ze meer dan 0,0005% kwik (Hg), meer dan 0,002% cadmium (Cd) of meer dan 0004 % lood bevatten.

SK - Informácie týkajúce sa likvidácie
Batérie a akumulátory sa nesmú vyhadzovať spolu s komunálnym odpadom, ale je nutné ich likvidovať zvlášť. Užívateľ je povinný likvidovať použité batérie v súlade s predpismi (samostatný zber odpadov). Po použití je možné batérie zadarmo odovzdať v obchode. Batérie obsahujú látky, ktoré pôsobia dráždivo, môžu spôsobiť alergické reakcie a sú veľmi reaktívne, preto ich samostatný zber a využitie v súlade s predpismi sú dôležité pre životné prostredie a Vaše zdravie. Ak batérie, pod preškrtnutým odpadkovým košom na kolieskach, sú označené chemickou značkou Hg, Cd alebo Pb, to znamená, že obsahujú viac ako 0,0005 % ortuti (Hg), viac, ako 0,002 % kadmia (Cd) alebo viac, ako 0,004 % olova.

DE - Entsorgungshinweise
Elektrogeräte dürfen nicht im Hausmüll entsorgt werden, sondern müssen getrennt entsorgt werden. Sie sind verpflichtet, die Batterien – wenn möglich – herauszunehmen und das Elektroaltgerät bei den kommunalen Sammelstellen abzugeben. Sollten sich personenbezogene Daten auf dem Elektroaltgerät befinden, müssen diese von Ihnen selbst entfernt werden.

GB - Disposal restrictions
Electrical appliances must not be disposed of in domestic waste and must be disposed of separately. You are obliged to take out the batteries, if possible, and to dispose of the electrical equipment at the communal collection points. Should personal data be stored on the electrical appliance you must remove them by yourself.

FR - Consignes de recyclage
Les appareils électriques ne doivent strictement pas être jetés dans les ordures ménagères, mais doivent être jetés séparément. Vous êtes tenues – dans la possibilité – de déposer vos piles et appareils électriques dans les centres communaux de collectes. Si des informations personnelles sont présents sur les appareils électriques, celles-ci doivent être retirés par vous-même avant tout élimination du produit.

IT - Istruzioni per lo smaltimento
Apparecchi elettrici non devono essere smaltiti nei rifiuti domestici, ma devono essere smaltiti separatamente. Siete obbligati di rimuovere le batterie e portare l´apparecchi elettrici vecchi ai punti di raccolta comunali. Qualora ci sono dati personali sul apparecchio elettrico, devono essere rimossi da voi stessi.

ES - Notas sobre el reciclado
Aparatos eléctricos no pueden desecharse en la basura doméstica, pero se deben desechar de forma separada. Usted está obligado, a quitar las baterías y llevar los aparatos eléctricos viejos en los puntos de recogida comunales. En caso de que hay datos personales en el aparato eléctrico se deben remover de usted mismo.

CZ - Informace týkající se likvidace
Elektrická zařízení se nesmí vyhazovat spolu s komunálním odpadem, ale musí být likvidována zvlášť. Uživatel je povinen - pokud je to možné - odstranit baterii a odevzdat elektrické zařízení do sběru odpadů. Pokud se na zařízení nacházejí osobní údaje, ty je nutné odstranit samostatně.

PL - Informacje dotyczące utylizacji
Urządzeń elektrycznych nie wolno wyrzucać ze śmieciami z gospodarstw domowych, lecz należy usuwać je oddzielnie. Użytkownik jest zobowiązany– jeżeli jest to możliwe – do wyciągnięcia baterii oraz do oddania urządzenia elektrycznego w komunalnym punkcie zbiórki odpadów. Jeżeli na urządzeniu znajdują się dane osobowe, wtedy należy usunąć je samodzielnie.

NL - Informatie over de afvalverwerking
Elektrische apparatuur mag niet met het gewone huisvuil weggegooid worden, maar moet apart worden verwijderd. De eindgebruiker is verplicht- indien mogelijk - om de accu te verwijderen en elektrische apparatuur naar stedelijk afvalinzameling te leveren. Staan op het apparaat de persoonlijke gegevens dan moeten ze zelfstandig worden verwijderd.

SK - Informácie týkajúce sa likvidácie
Elektrické zariadenia sa nesmú vyhadzovať spolu s komunálnym odpadom, ale musia byť likvidované zvlášť. Užívateľ je povinný – ak je to možné – odstrániť batériu a odovzdať elektrické zariadenie do zberu odpadov. Ak sa na zariadení nachádzajú osobné údaje, tie je nutné odstrániť samostatne.

DE - Servicehändler | GB - Service centre | FR - Revendeur de service
IT - Centro assistenza | ES - Servicio asistencia | CZ - Servisní centrum
PL - Partner serwisowy | NL - Servicepartner | SK - Servisný partner

DE - Reitter Modellbau Versand, Patricia Reitter, Degerfeldstrasse 11, 72461 Albstadt
Tel. 07432 9802700, Fax 07432 2009594, info@modellbauversand.de, www.modellbauversand.de
DE - Mooser T-Trade, Thomas Mooser, Bürgermeister-Koch-Str. 32a, DE-82178 Puchheim,
Tel +49 (0) 89 17929867, Fax +49 (0) 89 17929869, info@mooser-t-trade.de, www.mooser-t-trade.de
EU - JAMARA e.K., Manuel Natterer, Am Lauerbühl 5, DE-88317 Aichstetten,
Tel +49 (0) 7565 9412-0, Fax +49 (0) 7565 9412-23, info@jamara.com, www.jamara.com
CZ - PenTec s.r.o., Distributor Jamara for Czech Republic and Slovakia, Veleslavínská 30/19,
CZ-162 00 Praha 6, Tel +420 235 364 664, Mobil +420 739 075 380, servis@topdrony.cz, www.topdrony.cz
SI - Janus Trade D.O.O., Distributor Jamara for Slovenia, Koroška cesta 53c, SI-4000 Kranj,
info@janustrade.si, www.janustrade.si
HR - Viva-net d.o.o., Distributor Jamara for Croatia, Ante Topic - Mimare 8,
HR-10000 Zagreb-Susedgrad, info@viva-net.hr, www.viva-net.hr
HU - Nettrade Kft., Distributor Jamara for Hungary, 1033 Budapest, Hévízi út 3/b,
Tel +36 30 664 3835, ugyfelszolgalat@kreativjatek.hu

JAMARA e.K.
Inh. Manuel Natterer
Am Lauerbühl 5 - DE-88317 Aichstetten
Tel. +49 (0) 75 65/94 12-0 - Fax +49 (0) 75 65/94 12-23

info@jamara.com ● www.jamara.com
Service - Tel. +49 (0) 75 65/94 12-777
service@ jamara.com